ESTI®

Technical catalogue - Technischer Katalog
Catalogue technique - Технический каталог
Catálogo general - Catalogo tecnico

2020

INDEX | EN

TEETH

ESTI (fork teeth range) 10 → 13
ESTI (adapters and tips silver range) 45 → 51
ESTI (adapters and tips with vertical hole) 44

Weld-on mini teeth 8
Bolt-on teeth type Mini Z 8
Grab teeth 9
Teeth for crushers 61
Shrouds 62
Sidecutters 60
Special parts (with shape on request) 63

Bofors 52 → 57
Case / New Holland 16
Caterpillar 19 → 31
Esco 38 → 43
Fiat 18
FN-BT 58
Hanomag 18
Jcb 14 → 15
Komatsu 32 → 36
Kubota 17
Lehnhoff 59
Terex 16
Uni-z 37

BOLTS AND NUTS 64 → 67

ROLLED PROFILES

Rolled profiles in wear-resistant steel 68 → 78
Blades produced with dimensions on request 79 → 88
Blades produced as per original part number 89 → 115

INDEX | DE

ZÄHNE

ESTI (Gabelzähne Serie) 10 → 13
ESTI (Zahnhalter und Zahnspitzen Silver Serie) 45 → 51
ESTI (Zahnhalter und Zahnspitzen vertikalem Loch) 44

Mini Zähne zum Anschweißen 8
Zähne zum Anschrauben Typ Mini Z 8
Greiferzähne 9
Reißzähne 61
Adapterkappen 62
Sicheln 60
Sonderteile (mit Form auf Antrag) 63

Bofors 52 → 57
Case / New Holland 16
Caterpillar 19 → 31
Esco 38 → 43
Fiat 18
FN-BT 58
Hanomag 18
Jcb 14 → 15
Komatsu 32 → 36
Kubota 17
Lehnhoff 59
Terex 16
Uni-z 37

SCHRAUBEN UND MUTTERN 64 → 67

WALZPROFILE

Gewalzte Profile aus verschleißfestem Stahl 68 → 78
Messerstähle mit Abmessungen auf Anfrage 79 → 88
Messerstähle nach Originalnummer 89 → 115

INDEX | FR

DENTS

ESTI (série dents à fourche) 10 → 13
ESTI (porte-pointes et pointes silver série) 45 → 51
ESTI (porte-pointes et pointes trou vertical) 44

Mini dents à souder 8
Dents à boulonner type Mini Z 8
Dents pour pelles preneuses 9
Dents pour broyeurs 61
Capsules de protection 62
Tranchants lateraux 60
Pieces speciales (avec forme sur demande) 63

Bofors 52 → 57
Case / New Holland 16
Caterpillar 19 → 31
Esco 38 → 43
Fiat 18
FN-BT 58
Hanomag 18
Jcb 14 → 15
Komatsu 32 → 36
Kubota 17
Lehnhoff 59
Terex 16
Uni-z 37

BOULONS ET ÉCROUS 64 → 67

PROFILS LAMINÉS

Profils laminés en acier anti-usure 68 → 78
Lames réalisées avec dimensions sur demande 79 → 88
Lames réalisées à partir du numéro d'origine 89 → 115

ИНДЕКС | RU

ЗУБЬЯ

ESTI (серия вильчатых зубьев) 10 → 13
ESTI (адаптеры и коронки серии silver) 45 → 51
ESTI (адаптеры и коронки с вертикальным креплением) 44

Привариваемые мини-зубья 8
Прикручиваемые зубья Mini Z 8
Зубья для грейферных ковшей 9
Зубья для дробилок 61
Защитные капсулы 62
Боковые режущие кромки 60
Специальные изделия (с формой на заказ) 63

Bofors 52 → 57
Case / New Holland 16
Caterpillar 19 → 31
Esco 38 → 43
Fiat 18
FN-BT 58
Hanomag 18
Jcb 14 → 15
Komatsu 32 → 36
Kubota 17
Lehnhoff 59
Terex 16
Uni-z 37

БОЛТЫ И ГАЙКИ 64 → 67

КАТАНЫЕ ПРОФИЛИ

Прокатные профили из износостойкой стали 68 → 78
Ножи изготовленные с размерами на заказ 79 → 88
Ножи изготовленные по каталожному номеру 89 → 115

INDICE | ES

DENTI

ESTI (dientes enterizos) 10 → 13
ESTI (adaptadores y puntas Silver) 45 → 51
ESTI (adaptadores y puntas con fijación vertical) 44

Minidientes a soldar 8
Dientes atornillables tipo Mini Z 8
Dientes para bivalvas 9
Dientes para trituradoras 61
Protectores 62
Cuchillas laterales 60
Pezas especiales (con forma sobre pedido) 63

Bofors 52 → 57
Case / New Holland 16
Caterpillar 19 → 31
Esco 38 → 43
Fiat 18
FN-BT 58
Hanomag 18
Jcb 14 → 15
Komatsu 32 → 36
Kubota 17
Lehnhoff 59
Terex 16
Uni-z 37

TORNILLOS Y TUERCAS 64 → 67

PERFILES LAMINADOS

Perfiles laminados en acero antidesgaste 68 → 78
Cuchillas producidas con dimensiones bajo pedido 79 → 88
Cuchillas producidas según referencia original 89 → 115

INDICE | IT

DENTI

ESTI (serie denti a forcella) 10 → 13
ESTI (portapunta e punte serie silver) 45 → 51
ESTI (portapunta e punte foro verticale) 44

Mini denti a saldare 8
Denti imbullonati tipo Mini Z 8
Denti per benne mordenti 9
Denti per frantumatori 61
Custodie protettive 62
Taglienti laterali 60
Particolari speciali (con forma a richiesta) 63

Bofors 52 → 57
Case / New Holland 16
Caterpillar 19 → 31
Esco 38 → 43
Fiat 18
FN-BT 58
Hanomag 18
Jcb 14 → 15
Komatsu 32 → 36
Kubota 17
Lehnhoff 59
Terex 16
Uni-z 37

VITI E DADI 64 → 67

PROFILI LAMINATI

Profili laminati in acciaio antiusura 68 → 78
Lame prodotte con misure a richiesta 79 → 88
Lame prodotte da riferimento originale 89 → 115

Legend / Legende / Légende / Легенда / Leyenda / Legenda

Adapter / Halter / Porte-pointe / Адаптер / Adaptadores / Portapunta

Bolt and nut / Schraube und Mutter / Boulon et écrou / Болт и гайка / Tornillo y tuerca / Vite e dado

Break out weight / Zugfestigkeit / Force d'arrachement / Усилие отрыва / Fuerza de rotura / Forza di strappo

Dimensions / Abmessungen / Dimensions / Размеры / Dimensiones / Dimensioni

Excavator weight / Bagger Gewicht / Poids excavateur / Вес экскаватора / Peso excavadora / Peso escavatore

Picture / Bild / Image / Рисунок / Imagen / Immagine

Length / Profillänge / Longueur profil / Длина профиля / Longitud / Lunghezza

Lock / Sicherung / Fixage / Фиксатор / Fijación / Fissaggio

Model / Modell / Modèle / Модель / Modelo / Modello

Number of holes / Anzahl der Löcher / Numéro de trous / Количество отверстий Número agujeros / Numero fori

Our reference / Unsere Referenznummer / Notre référence / Наш код / Nuestra referencia / Nostro riferimento

\# Original number / Originalnummer / Numéro d'origine / Каталожный номер / Número original / Numero originale

Pin / Sicherungsbolzen / Axes de fixation / Крепёжный палец / Fijaciones / Spine di fissaggio

Retainer / Ring / Rondelle / Шайба / Arandela / Rondella

Round hole / Rundloch / Trou rond / Круглое отверстие / Agujero redondo / Foro tondo

Round hole+countersink / Rundloch+Senkung / Trou rond+fraisure / Круглое отверстие+фаска
Agujero redondo+avellanado / Foro tondo+svaso

Size / Klasse / Classe / Класс / Clase / Classe

Square Hole / Vierkantloch / Trou carré / Квадратное отверстие / Agujero con cuadro / Foro quadro

Tip / Spitze / Pointe / Коронка / Punta / Punta

Tooth / Zahn / Dent / Зуб / Diente / Dente

Type of cutting / Schneidenart / Type de découpe / Вид резки / Tipo de corte / Tipo di taglio

Weight / Gewicht / Poids / Вес / Peso / Peso

- The parts illustrated in this catalogue are all manufactured in high-quality steel suitable to uses requiring high wear-resistance. All the parts are interchangeable with the original ones. The original number has been given only for reference, in order to make the identification easier. **All dimensions are stated in millimetres (mm)**.

- Die in diesem Katalog gezeigten Artikel werden aus Stahl von hervorragender Qualität hergestellt, speziell geeignet für Verwendungen, die einen hohen Verschleißwiderstand verlangen. Alle Teile sind mit den Originalteilen austauschbar. Die Originalnummer wurde nur genannt, um die Identifikation zu erleichtern. **Alle Abmessungen sind in Millimeter (mm) angegeben**.

- Les détails indiqués dans ce catalogue sont tous produits en acier de toute première qualité indiqué pour des emplois qui requièrent une résistance à l'usure très élevée. Tous les détails sont interchangeables avec ceux originaux. Le numéro original a été indiqué seulement pour référence afin d'en faciliter l'identification. **Toutes les dimensions indiquées sont en millimètres (mm)**.

- Все изделия указанные в этом каталоге производятся из высококачественной стали подходящей к использованию где нужна высокая стоикость к износу. Все изделия взаимозаменяемы с оригинальными. Каталожный номер указан в качестве ссылки для облегчения идентификации. **Все размеры указываются в миллиметрах (mm)**.

- Las piezas que figuran en este catálogo son producidas en acero de alta calidad adecuado a utilizaciones implicadas en alta resistencia al desgaste. Todas las piezas son intercambiables con las marcas originales. La referencia original ha sido indicada solamente a título informativo para facilitar la identificación. **Todas las dimensiones indicadas son en milímetros (mm)**.

- I particolari indicati in questo catalogo sono tutti prodotti in acciaio di alta qualità idoneo ad impieghi ove sia richiesta un'alta resistenza all'usura. Tutti i particolari sono intercambiabili con quelli originali. Il numero originale è stato indicato unicamente a titolo di riferimento per facilitarne l'identificazione. **Tutte le misure indicate sono in millimetri (mm)**.

E494
E501
E353
E353 SP
E451
E604
E436

Teeth / Zähne / Dents / Зубья / Dienti / Denti

- Weld-on mini teeth.
- Mini Zähne zum Anschweißen.
- Mini dents à souder.

- Привариваемые мини-зубья.
- Minidientes a soldar.
- Mini denti a saldare.

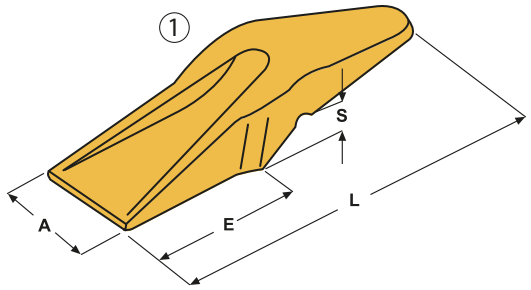

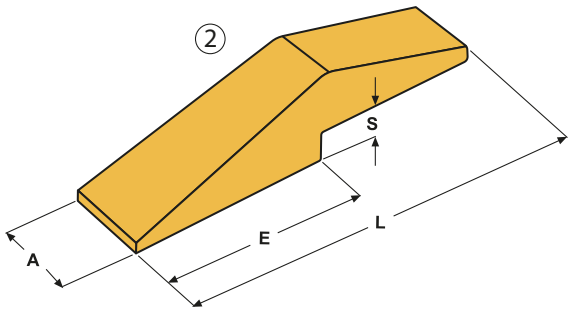

OUR REF.	PICTURE	L	A	E	S	KG
E 1	1	180	50	85	15	1,0
E 2	2	132	40	67	10	0,6

- **Mini Z** type teeth.
- Zähne Typ **Mini Z**.
- Dents type **Mini Z**.

- Зубья **Mini Z**.
- Dientes tipo **Mini Z**.
- Denti tipo **Mini Z**.

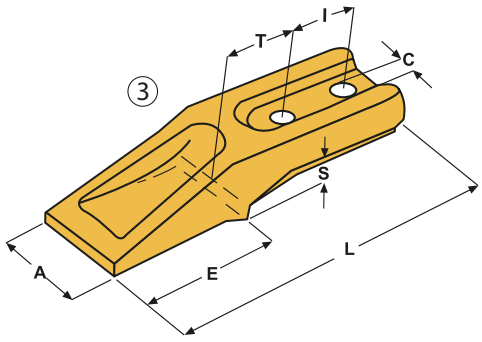

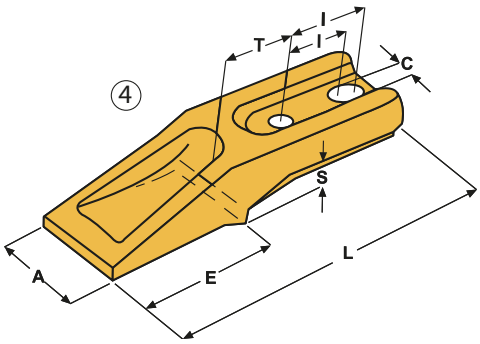

OUR REF.	PART NO.	PICTURE	L	A	E	T	I	S	C	KG	BOLT / NUT
E 3	MINI Z - I	3	184	50	84	40	40	15	13	1,0	E 615 B / E 600 N
E 3.1	MINI Z - I	4	184	50	84	40	40-45	15	13	1,0	E 615 B / E 600 N
E 5	MINI Z - II	3	212	57	96	42	55	20	17	1,3	E 616 B / E 605 N

- Grab teeth.
- Greiferzähne.
- Dents pour pelles preneuses.
- Зубья для грейферных ковшей.
- Dientes para bivalvas.
- Denti per benne mordenti.

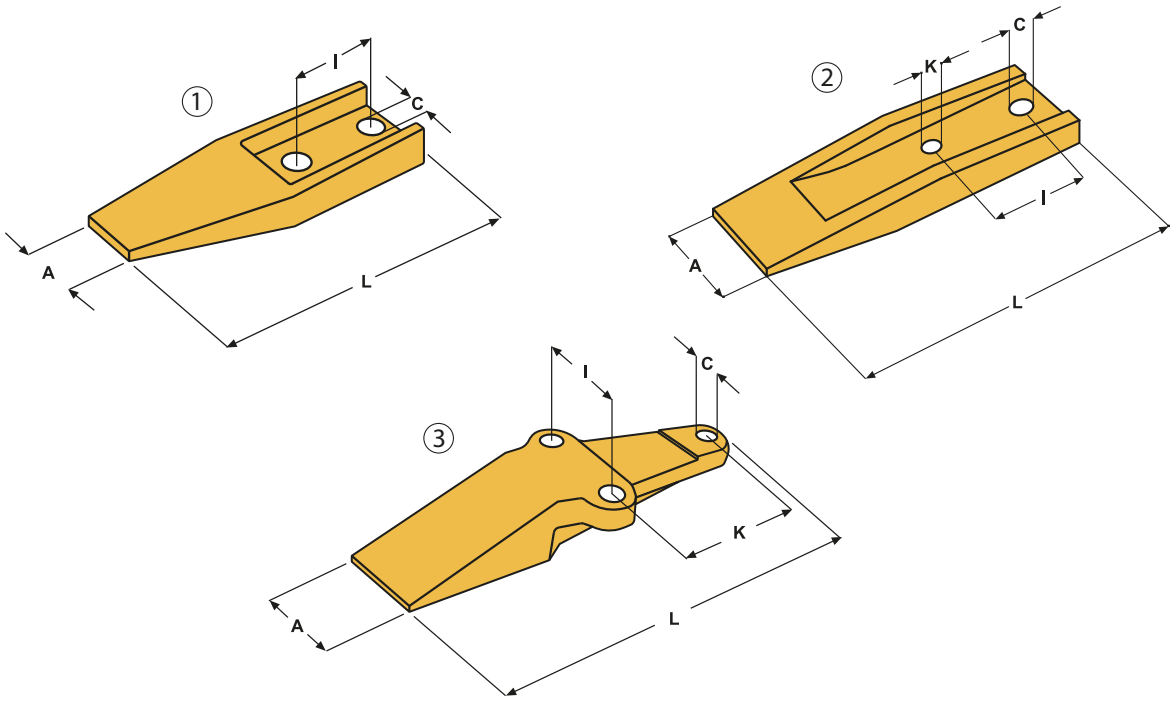

	#							
OUR REF.	PART NO.	PICTURE	L	A	I	K	C	KG
E 560	-	1	190	30	56	-	16,5	1,6
E 563	-	2	210	62	68	16	18	1,7
E 570	3390181 - 9169430	3	330	75	80	140	18	5,5

- **Esti** type fork teeth **Range E 11**.
- Gabelzähne Typ **Esti Serie E 11**.
- Dents à fourche type **Esti Série E 11**.
- Вильчатые зубья **Esti Серии E 11**.
- Dientes enterizos tipo **Esti Serie E 11**.
- Denti a forcella tipo **Esti Serie E 11**.

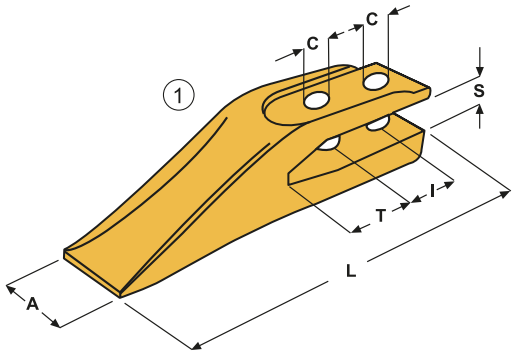

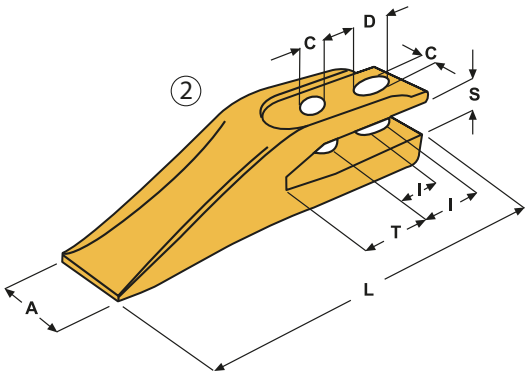

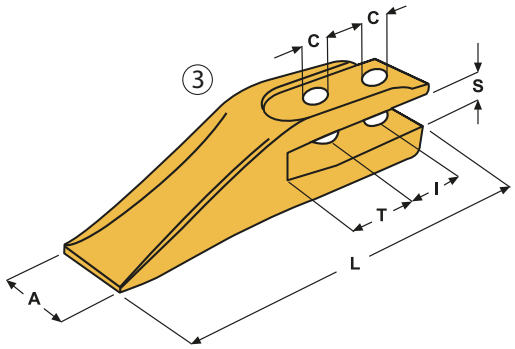

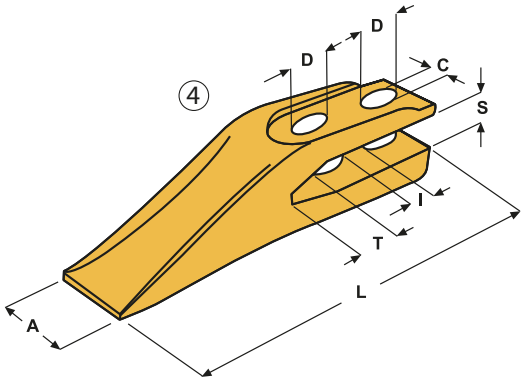

OUR REF.	PICTURE	L	A	T	I	S	C	D	KG	BOLT / NUT
E 11.1	1	190	50	37	45	17	13	-	1,2	E 600 B / E 600 N
E 11.2	1	190	50	27	45	17	13	-	1,2	E 600 B / E 600 N
E 11.4	2	190	50	37	40-45	17	13	18	1,2	E 600 B / E 600 N
E 11.5	1	190	50	40	45	15	13	-	1,2	E 600 B / E 600 N
E 11.7	3	190	50	21	55	13	13	-	1,2	E 600 B / E 600 N
E 11.8	3	190	50	18	55	13	13	-	1,2	E 600 B / E 600 N
E 11.10	4	190	50	30	22,5	17	13	20	1,2	E 600 B / E 600 N

- **Esti** type sidecutters **Range E 11**.
- Eckzähne Typ **Esti Serie E 11**.
- Coins type **Esti Série E 11**.
- Угловые зубья **Esti Серии E 11**.
- Cantoneras tipo **Esti Serie E 11**.
- Angolari tipo **Esti Serie E 11**.

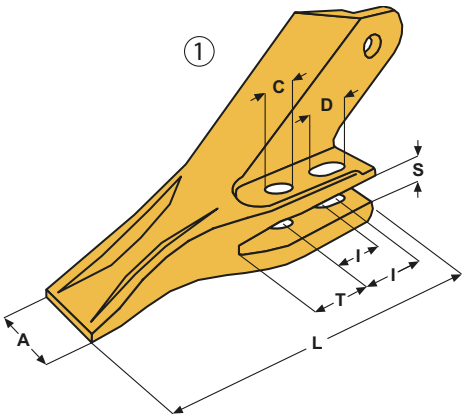

OUR REF.	PICTURE	L	A	T	I	S	C	D	KG	BOLT / NUT
E 11 R	1	190	50	37	40-45	17	13	18	1,9	E 600 B / E 600 N
E 11 L	1	190	50	37	40-45	17	13	18	1,9	E 600 B / E 600 N

- **Esti** type fork teeth **Range E 12**.
- Gabelzähne Typ **Esti Serie E 12**.
- Dents à fourche type **Esti Série E 12**.
- Вильчатые зубья **Esti Серии E 12**.
- Dientes enterizos tipo **Esti Serie E 12**.
- Denti a forcella tipo **Esti Serie E 12**.

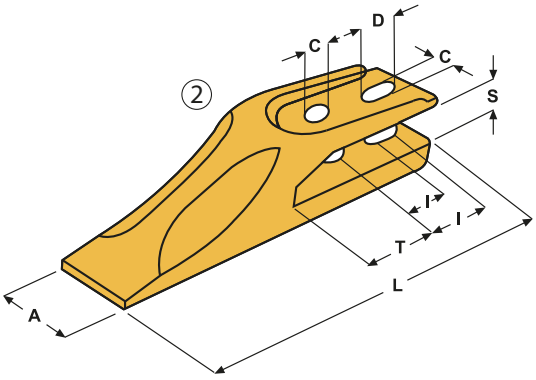

OUR REF.	PICTURE	L	A	T	I	S	C	D	KG	BOLT / NUT
E 12.4	2	190	43	37	40-45	17	13	18	1,2	E 600 B / E 600 N

- **Esti** type fork teeth **Range E 20**.
- Gabelzähne Typ **Esti Serie E 20**.
- Dents à fourche type **Esti Série E 20**.
- Вильчатые зубья **Esti Серии E 20**.
- Dientes enterizos tipo **Esti Serie E 20**.
- Denti a forcella tipo **Esti Serie E 20**.

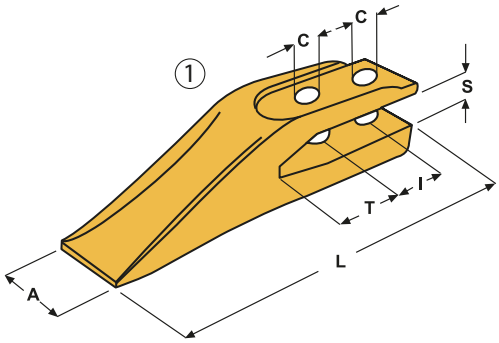

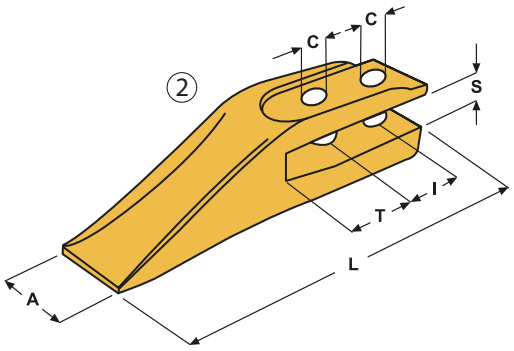

OUR REF.	PICTURE	L	A	T	I	S	C	KG	BOLT / NUT
E 20.1	1	222	53	48	50	17	15	1,7	E 603 B / E 603 N
E 20.2	1	222	53	48	50	22	15	1,7	E 603 B / E 603 N
E 20.4	1	222	53	37	45	22	13	1,7	E 600.1 B / E 600 N
E 20.5	1	222	53	51	60	17	13	1,7	E 600.1 B / E 600 N
E 20.6	1	222	53	54	45	22	15	1,7	E 603 B / E 603 N
E 20.7	2	222	53	36	55	17	16	1,7	E 605 B / E 605 N
E 20.10	1	222	53	42	55	22	16	1,7	E 605 B / E 605 N

- **Esti** type fork teeth **Range E 30**.
- Gabelzähne Typ **Esti Serie E 30**.
- Dents à fourche type **Esti Série E 30**.
- Вильчатые зубья **Esti Серии E 30**.
- Dientes enterizos tipo **Esti Serie E 30**.
- Denti a forcella tipo **Esti Serie E 30**.

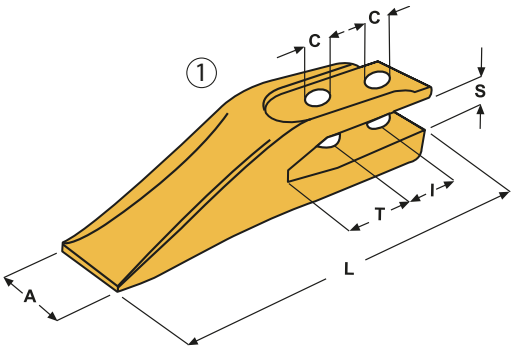

OUR REF.	PICTURE	L	A	T	I	S	C	KG	BOLT / NUT
E 30.1	1	275	61	66	65	22	13	2,7	E 600.1 B / E 600 N
E 30.2	1	275	61	67	65	22	15	2,7	E 603 B / E 603 N
E 30.3	1	275	61	51	80	22	15	2,7	E 603 B / E 603 N
E 30.6	1	275	61	62	45	22	15	2,7	E 603 B / E 603 N
E 30.8	1	275	61	47	90	22	13	2,7	E 600.1 B / E 600 N
E 30.9	1	275	61	72	72	22	18	2,7	-

- **Esti** type fork teeth **Range E 40**.
- Gabelzähne Typ **Esti Serie E 40**.
- Dents à fourche type **Esti Série E 40**.
- Вильчатые зубья **Esti Серии E 40**.
- Dientes enterizos tipo **Esti Serie E 40**.
- Denti a forcella tipo **Esti Serie E 40**.

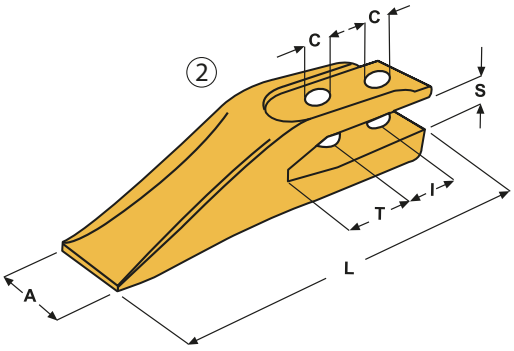

OUR REF.	PICTURE	L	A	T	I	S	C	KG	BOLT / NUT
E 40.1	2	300	66	75	70	27	17	3,7	E 605.2 B / E 605 N

- Fork teeth type **JCB**.
- Gabelzähne Typ **JCB**.
- Dents à fourche type **JCB**.
- Вильчатые зубья **JCB**.
- Dientes enterizos tipo **JCB**.
- Denti a forcella tipo **JCB**.

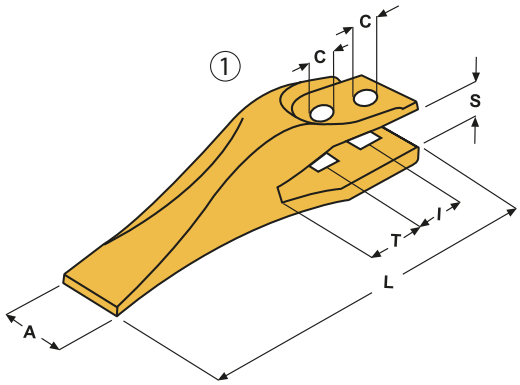

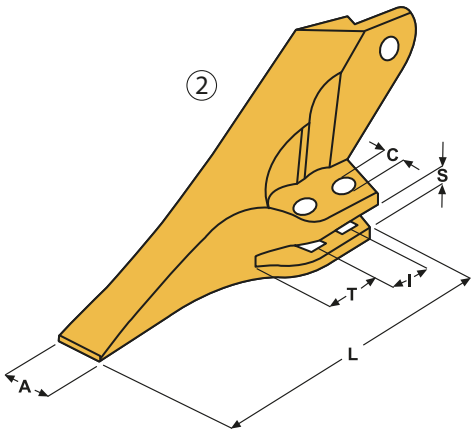

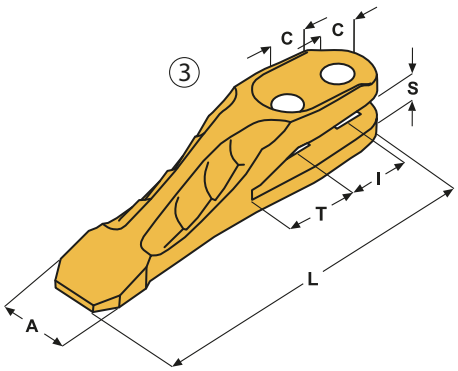

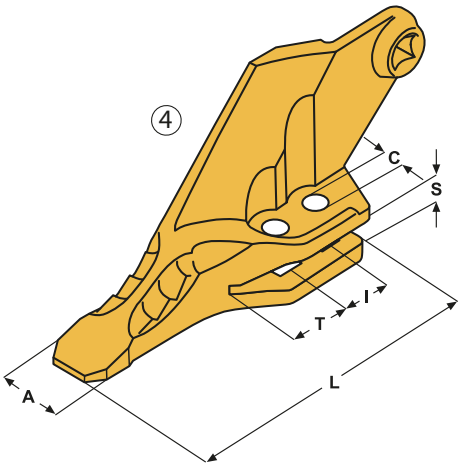

		#									
MODEL	**OUR REF.**	**PART NO.**	**PICTURE**	**L**	**A**	**T**	**I**	**S**	**C**	**KG**	**BOLT / NUT**
Back-hoe loaders Baggerlader Tracto-pelles Экскаватор-погрузчик Retroexcavadoras Terne	**E 25**	531.03205	1	250	54	51	44,5	22	20,5	2,3	E 622 B / E 622 N
	E 25 R	531.03208	2	260	50	51	44,5	22	20,5	4,8	E 622 B / E 622 N
	E 25 L	531.03209	2	260	50	51	44,5	22	20,5	4,8	E 622 B / E 622 N
	E 26	332/C4388	3	258	54	54	44,5	22	20,5	2,6	E 622 B / E 622 N
	E 26 R	332/C4390	4	260	54	54	44,5	22	20,5	5,6	E 622 B / E 622 N
	E 26 L	332/C4389	4	260	54	54	44,5	22	20,5	5,6	E 622 B / E 622 N

- **JCB** Silver system.
- **JCB** Silver System.
- Système **JCB** Silver.
- Система Silver **JCB**.
- Conjunto Silver **JCB**.
- Sistema Silver **JCB**.

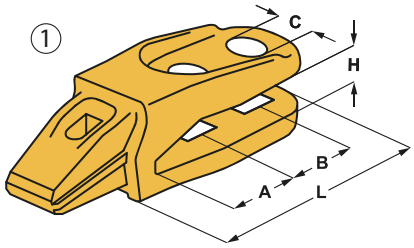

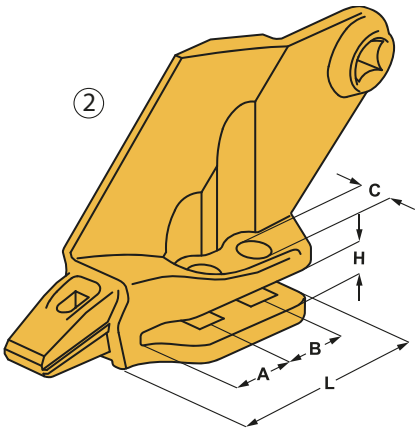

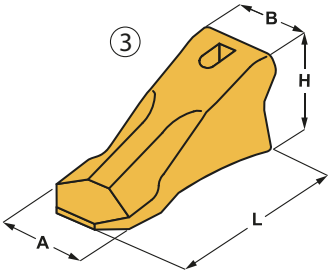

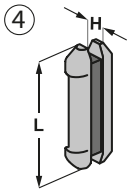

MODEL	OUR REF.	FIGURE	L	A	B	H	C	KG	BOLT / NUT	LOCK
Back-hoe loaders Baggerlader Tracto-pelles Экскаватор-погрузчик Retroexcavadoras Terne	**E 704**	1	133	51	44,5	22	21	2,1	E 622 B / E 622 N	E 745
	E 704 R	2	133	51	44,5	22	21	4,4	E 622 B / E 622 N	E 745
	E 704 L	2	133	51	44,5	22	21	4,4	E 622 B / E 622 N	E 745
	E 724	3	127	57	56	61	-	1,1	-	E 745
	E 745	4	56	-	-	10	-	0,05	-	-

- Fork teeth type **Case - New Holland**.
- Gabelzähne Typ **Case - New Holland**.
- Dents à fourche type **Case - New Holland**.

- Вильчатые зубья **Case - New Holland**.
- Dientes enterizos **tipo Case – New Holland**.
- Denti a forcella tipo **Case - New Holland**.

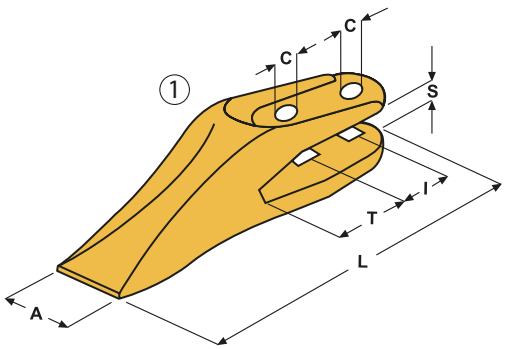

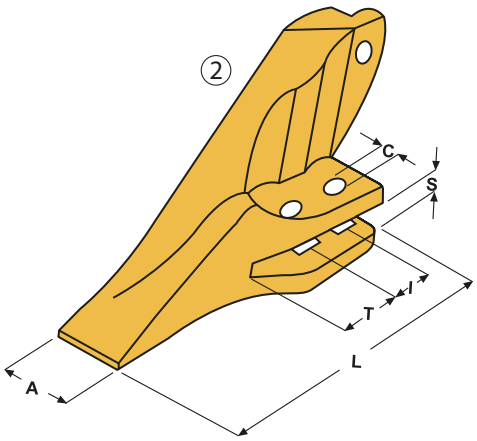

MODEL	OUR REF.	PART NO.	PICTURE	L	A	T	I	S	C	KG	BOLT / NUT
Back-hoe loaders Baggerlader Tracto-pelles Экскаватор-погрузчик Retroexcavadoras Terne	**E 29**	85801109 85811440	1	270	62	51	75	22	17	3,3	E 620.1 B E 620 N
	E 29 R	85801377 85824017	2	270	52	51	75	22	17	5,1	E 620.1 B E 620 N
	E 29 L	85801376 85824016	2	270	52	51	75	22	17	5,1	E 620.1 B E 620 N

- Fork teeth type **Terex - Fermec - MF**.
- Gabelzähne Typ **Terex - Fermec - MF**.
- Dents à fourche type **Terex - Fermec - MF**.

- Вильчатые зубья **Terex - Fermec - MF**.
- Dientes enterizos tipo **Terex – Fermec - MF**.
- Denti a forcella tipo **Terex - Fermec - MF**.

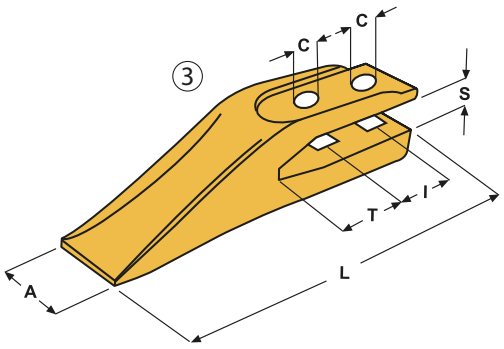

MODEL	OUR REF.	PART NO.	PICTURE	L	A	T	I	S	C	KG	BOLT / NUT
Back-hoe loaders Baggerlader Tracto-pelles Экскаватор-погрузчик Retroexcavadoras Terne	**E 23**	846602M1 1462200M1	3	255	60	-	51	29	17,5	2,7	E 620 B / E 620 N
	E 24	842740M1 1462201M2 (M3)	3	240	58	-	53	27	17,5	2,5	E 620 B / E 620 N

- Fork teeth type **Komatsu**.
- Gabelzähne Typ **Komatsu**.
- Dents à fourche type **Komatsu**.

- Вильчатые зубья **Komatsu**.
- Dientes enterizos tipo **Komatsu**.
- Denti a forcella tipo **Komatsu**.

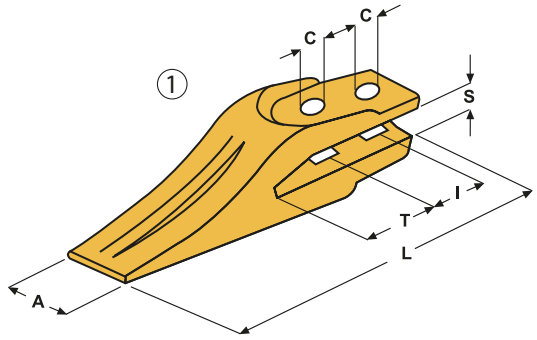

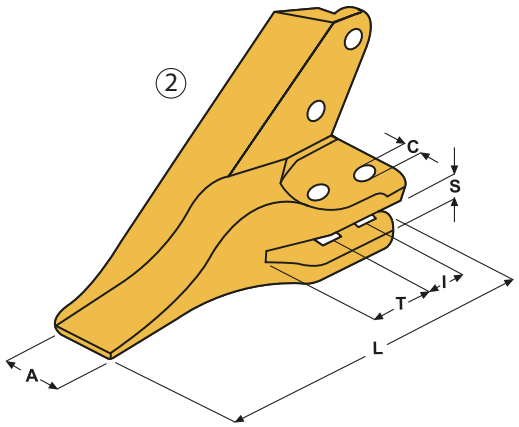

MODEL	OUR REF.	PART NO.	PICTURE	L	A	T	I	S	C	KG	BOLT / NUT
Back-hoe loaders Baggerlader Tracto-pelles Экскаватор-погрузчик Retroexcavadoras Terne	**E 27**	312204054 42N-883-1390	1	285	50	51	80	22	18	3,7	E 620 B / E 620 N
	E 27 R	312204052 42N-812-1230	2	300	50	47,5	80	22	18	6,7	E 620 B / E 620 N
	E 27 L	312204053 42N-812-1220	2	300	50	47,5	80	22	18	6,7	E 620 B / E 620 N

- Fork teeth type **Kubota**.
- Gabelzähne Typ **Kubota**.
- Dents à fourche type **Kubota**.

- Вильчатые зубья **Kubota**.
- Dientes enterizos tipo **Kubota**.
- Denti a forcella tipo **Kubota**.

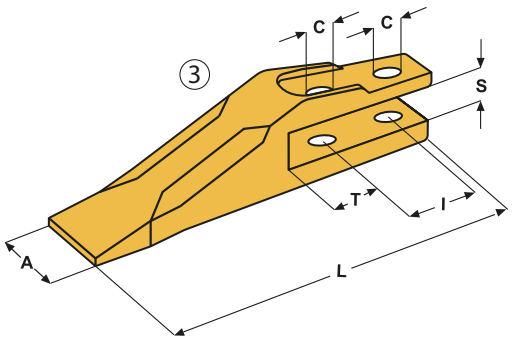

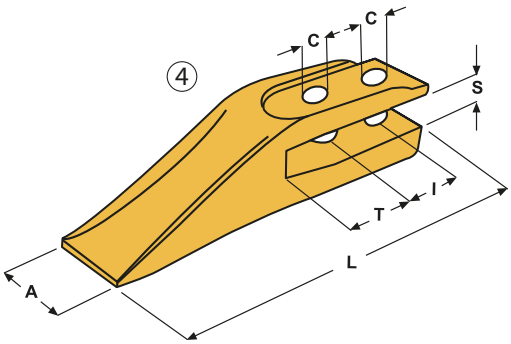

MODEL	OUR REF.	PART NO.	PICTURE	L	A	T	I	S	C	KG	BOLT / NUT
Mini excavators Minibagger Mini excavateurs Мини экскаваторы Miniexcavadoras Mini escavatori	**E 19**	68131 6691-2	3	213	40	36	55	17	16	1,9	-
	E 20.7	-	4	222	53	36	55	17	16	1,8	-

- Fork teeth type **Fiat**.
- Gabelzähne Typ **Fiat**.
- Dents à fourche type **Fiat**.

- Вильчатые зубья **Fiat**.
- Dientes enterizos tipo **Fiat**.
- Denti a forcella tipo **Fiat**.

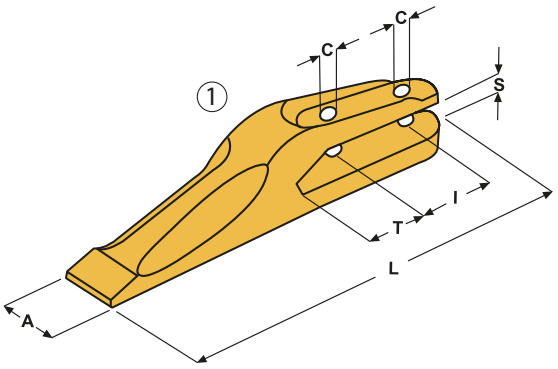

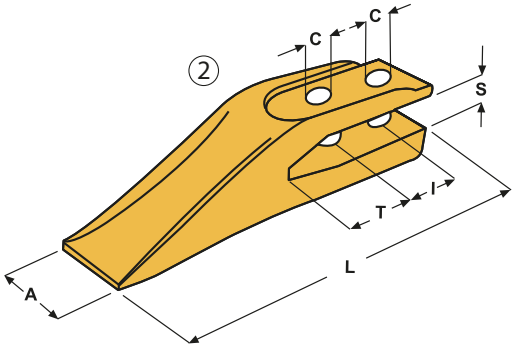

MODEL	OUR REF.	PART NO.	PICTURE	L	A	T	I	S	C	KG	BOLT / NUT
FL 4	**E 30.1**	8269750	2	275	61	66	65	22	13	2,7	E 600.1 B / E 600 N
FL 5 - 7 FB 7 FR 5 - 7 - 9	**E 34**	8289503 79051858 79055215	1	350	65	62	110	22	19	4,8	E 609 B / E 609 N
FL 10 B - C FR 10 B - 12 B - 130	**E 35**	8290419 79050862 79089168	1	400	68	80	120	27	21	6,5	E 608 B / E 608 N
FL 14 B - C FR 15 B - 160	**E 37**	8288589 79050856 79050866	1	460	80	86	145	34	25	10,5	E 610 B / E 610 N

- Fork teeth type **Hanomag**.
- Gabelzähne Typ **Hanomag**.
- Dents à fourche type **Hanomag**.

- Вильчатые зубья **Hanomag**.
- Dientes enterizos tipo **Hanomag**.
- Denti a forcella tipo **Hanomag**.

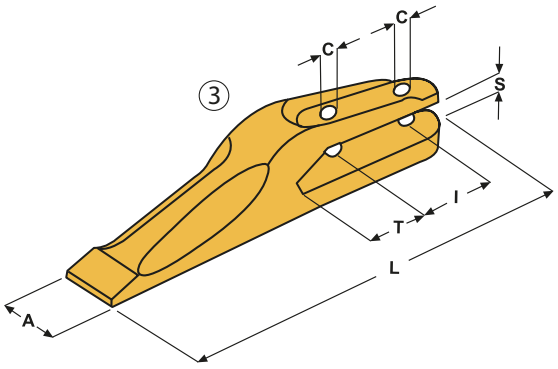

MODEL	OUR REF.	PART NO.	PICTURE	L	A	T	I	S	C	KG	BOLT / NUT
44 C -55 C 55 D - 55 E	**E 41**	2952086 M1 773956731 777956706	3	435	75	95	135	32	17	7,7	E 605.1 B / E 605 N

- **Caterpillar** type fork teeth for mini excavators and back-hoe loaders.
- Gabelzähne Typ **Caterpillar** für Minibagger und Baggerlader.
- Dents à fourche type **Caterpillar** pour mini excavateurs et tracto-pelles.

- Вильчатые зубья для мини экскаваторов и экскаваторов-погрузчиков **Caterpillar**.
- Dientes enterizos para miniexcavadoras y mixtas tipo **Caterpillar**.
- Denti a forcella per mini escavatori e terne tipo **Caterpillar**.

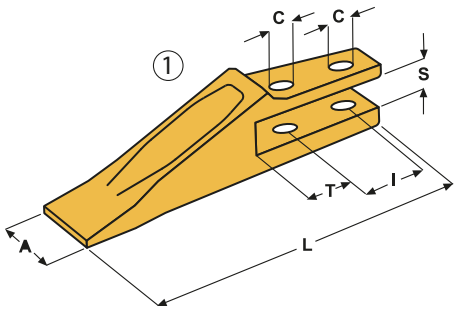

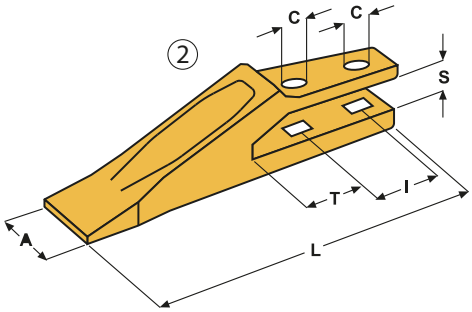

MODEL	OUR REF.	PART NO.	PICTURE	L	A	T	I	S	C	KG	BOLT / NUT
301.5	**E 14**	138-6410	1	185	41	30	45	11	13	1,1	E 615 B / E 600 N
302.5 - 303.5	**E 16**	135-9390	2	236	44	45	50	17	17	1,8	E 616.2 B / E 605 N
304.5 - 416 - 426 428 - 438	**E 32**	135-8203 - 6Y6335 9W1879	2	280	52	51	75	22	17	2,8	E 620 B / E 620 N

- **Caterpillar** type bolt-on teeth for mini loaders.
- Zähne zum Anschrauben Typ **Caterpillar** für Minilader.
- Dents à boulonner type **Caterpillar** pour mini pelles-chargeuses.

- Прикручиваемые зубья для мини погрузчиков **Caterpillar**.
- Dientes atornillables para minipalas tipo **Caterpillar**.
- Denti ad imbullonare per mini pale tipo **Caterpillar**.

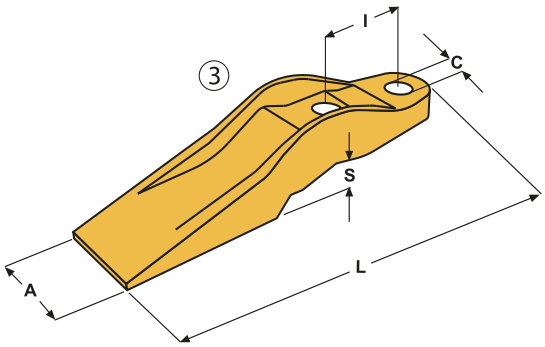

MODEL	OUR REF.	PART NO.	PICTURE	L	A	I	S	C	KG	BOLT / NUT
216 - 226 - 236 - 246 902 - 906 - 908	**E 8**	132-4720	3	236	61	60	20	17	2,0	E 616.1 B / E 605 N

- **Caterpillar** type bolt-on adapters for loaders.
- Zahnhalter zum Anschrauben Typ **Caterpillar** für Lader.
- Porte-pointes à boulonner type **Caterpillar** pour pelles-chargeuses.
- Прикручиваемые адаптеры **Caterpillar** для погрузчиков.
- Adaptadores atornillables tipo **Caterpillar** para palas.
- Portapunta ad imbullonare tipo **Caterpillar** per pale.

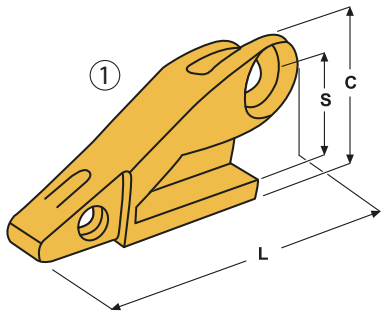

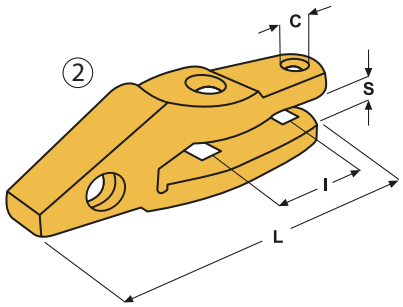

MODEL	OUR REF.	PART NO.	SIZE	PICTURE	L	I	S	C	KG	TIP
916 - 920 - 926 930 - 936 - 941 943 - 951 - 953	**E 303**	8J6656 - 1U0257	**J 250**	2	341	124	27	27	8,3	**E 352** C - HDL
	E 303 R	3G4259	**J 250**	1	293	-	105	179	9,5	**E 352** C - HDL
	E 303 L	3G4258	**J 250**	1	293	-	105	179	9,5	**E 352** C - HDL
944 - 950 - 953 B	**E 304**	8J6587 - 1U0307	**J 300**	2	355	124	27	27	10,1	**E 353** C - HDA - HDL - R - S
	E 304 R	3G4309	**J 300**	1	339	-	118	199	14,0	**E 353** C - HDA - HDL - R - S
	E 304 L	3G4308	**J 300**	1	339	-	118	199	14,0	**E 353** C - HDA - HDL - R - S

- **Caterpillar** type weld-on adapters for loaders.
- Zahnhalter zum Anschweißen Typ **Caterpillar** für Lader.
- Porte-pointes à souder type **Caterpillar** pour pelles-chargeuses.
- Привариваемые адаптеры **Caterpillar** для погрузчиков.
- Adaptadores a soldar tipo **Caterpillar** para palas.
- Portapunta a saldare tipo **Caterpillar** per pale.

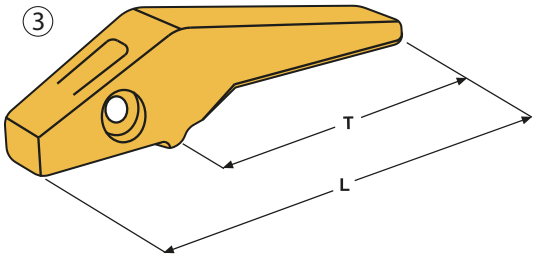

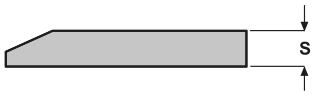

MODEL	OUR REF.	PART NO.	SIZE	PICTURE	L	T	S	KG	TIP	KG
416 - 426 - 428 910 - 931 - 935	**E 310**	4T1204	**J 200**	3	233	138	15-20	1,9	**E 350**	6000
916 - 920 - 926 930 - 936 - 941 943 - 951 - 953	**E 311**	1U1254 9J4254	**J 250**	3	340	230	20-30	5,3	**E 352** C - HDL	10000
944 - 950 - 955 963 - 966 C	**E 312**	1U1304 9J4304	**J 300**	3	355	235	25-35	7,7	**E 353** C - HDL - R - S	13000
966 D - 973 977 - 980	**E 313**	1U1354 9J4354	**J 350**	3	425	286	35-40	14,0	**E 354** C - HDA - HDL - R - S	16000
983 - 988	**E 314.1**	8E0464	**J 460**	3	485	291	45-50	19,7	**E 356** C - HDL - R - S	25000

- **Caterpillar** type weld-on adapters for excavators.
- Zahnhalter zum Anschweißen Typ **Caterpillar** für Bagger.
- Porte-pointes à souder type **Caterpillar** pour excavateurs.
- Привариваемые адаптеры **Caterpillar** для экскаваторов.
- Adaptadores a soldar tipo **Caterpillar** para excavadoras.
- Portapunta a saldare tipo **Caterpillar** per escavatori.

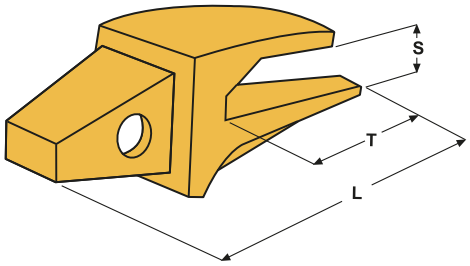

MODEL	OUR REF.	PART NO.	SIZE	L	T	S	KG	TIP	KG	TON
416 - 426 - 428 - 436	**E 320**	8J7525	**J 200**	180	100	22	1,6	**E 350**	6000	4,0 → 6,0
E 70 - 307 - 308 446	**E 321**	6Y3224	**J 225**	226	136	27	2,8	**E 351**	8000	7,0 → 10,0
E 200 - 205 - 213 214 - 311 - 312	**E 322**	119-3253 6Y3254 3G0169	**J 250**	255	152	27	3,8	**E 352** C - HDL - SP	10000	11,0 → 15,0
E 180 - 200 - 215 315 - 320	**E 323**	3G6304 9W1304	**J 300**	304	183	(33)	6,7	**E 353** C - HDL - PR - RC - S - SP - T	13000	16,0 → 20,0
E 180 - 200 - 215 315 - 320	**E 323.1**	8E9490	**J 300**	304	183	(37)	7,2	**E 353** C - HDL - PR - RC - S - SP - T	13000	16,0 → 20,0
E 240 - 225 - 320 321	**E 324**	6I6354 3G8354 7T3354 8J4310	**J 350**	345	206	(43)	8,5	**E 354** C - HDL - PR - RC - S - SP - T	16000	21,0 → 23,0
E 240 - 225 - 320 321	**E 324.1**	-	**J 350**	345	206	(37)	10,1	**E 354** C - HDL - PR - RC - S - SP - T	16000	21,0 → 23,0
231 - 322 - 325	**E 325**	6I6404 7T3404	**J 400**	385	230	47	13,3	**E 355** HDL - S	20000	24,0 → 29,0
E 300 - 235 - 325 330	**E 326.1**	159-0464 8E6464 6I6464	**J 460**	440	283	52	20,3	**E 356** C - HDL - PR - S	25000	30,0 → 39,0
245 - 330	**E 327**	6I6554 1U1553 9J0174	**J 550**	513	340	63	32,4	**E 357** C - HDL - PR - S	40000	40,0 → 60,0

- **Caterpillar** type long tips.
- Lange Zahnspitzen Typ **Caterpillar**.
- Pointes longues type **Caterpillar**.
- Длинные коронки **Caterpillar**.
- Puntas largas tipo **Caterpillar**.
- Punte lunghe tipo **Caterpillar**.

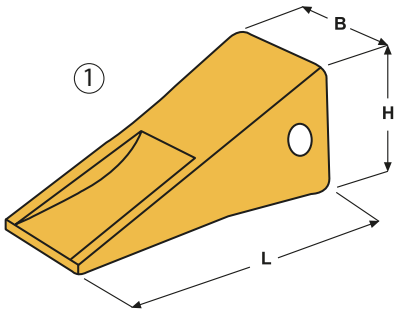

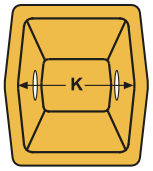

OUR REF.	PART NO.	SIZE	PICTURE	L	B	H	K	KG	ADAPTER	PIN	RETAINER
E 350	1U3202	**J 200**	1	148	55	63	40	1,3	E 310 - E 320	E 370	E 380 E 380.1
E 351	6Y3222	**J 225**	1	171	60	79	49	1,9	E 321	E 371	E 381
E 352	1U3252	**J 250**	1	193	65	85	55	2,5	E 303 - E 311 E 322	E 372	E 381 E 381.1
E 353	1U3302	**J 300**	1	220	88	96	67	4,1	E 304 - E 312 E 323 - E 323.1	E 373	E 381 E 381.1
E 354	1U3352	**J 350**	1	243	90	105	75	5,5	E 313 - E 324 E 324.1	E 374	E 382 E 382.1
E 355	7T3402	**J 400**	1	273	105	127	88	9,3	E 325	E 375	E 383
E 356	9W8452 1U3452	**J 460**	1	300	116	125	98	11,0	E 314.1 E 326.1	E 377	E 384
E 357	9W8552 1U3552	**J 550**	1	333	140	142	120	17,8	E 327	E 378	E 385 E 385.1
E 358	6I6602	**J 600**	1	380	179	185	144	36,0	E 328	E 379	E 386

- **Caterpillar** type rock chisel tips.
- Rock chisel Zahnspitzen Typ **Caterpillar**.
- Pointes rock chisel type **Caterpillar**.
- Коронки rock chisel **Caterpillar**.
- Puntas rock chisel tipo **Caterpillar**.
- Punte rock chisel tipo **Caterpillar**.

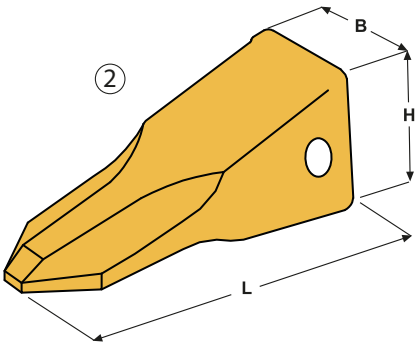

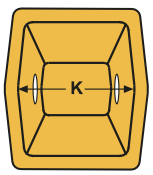

OUR REF.	PART NO.	SIZE	PICTURE	L	B	H	K	KG	ADAPTER	PIN	RETAINER
E 353 RC	1U3302 RC	**J 300**	2	245	92	104	67	5,2	E 323 - E 323.1	E 373	E 381 E 381.1
E 354 RC	1U3352 RC	**J 350**	2	271	105	121	75	7,5	E 324 - E 324.1	E 374	E 382 E 382.2

- **Caterpillar** type short tips.
- Kurze Zahnspitzen Typ **Caterpillar**.
- Pointes courtes type **Caterpillar**.
- Короткие коронки **Caterpillar**.
- Puntas cortas tipo **Caterpillar**.
- Punte corte tipo **Caterpillar**.

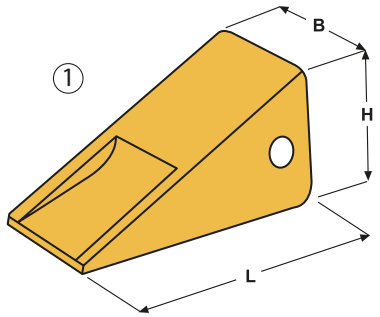

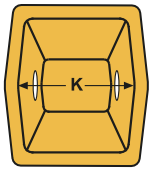

OUR REF.	PART NO.	SIZE	PICTURE	L	B	H	K	KG	ADAPTER	PIN	RETAINER
E 352 C	1U3251	**J 250**	1	167	65	86	55	2,3	E 303 - E 311 E 322	E 372	E 381 E 381.1
E 353 C	1U3301	**J 300**	1	190	84	97	67	3,6	E 304 - E 312 E 323 - E 323.1	E 373	E 381 E 381.1
E 354 C	1U3351	**J 350**	1	213	95	109	75	5,2	E 313 - E 324 E 324.1	E 374	E 382 E 382.1
E 356 C	9W8451 1U3451	**J 460**	1	272	120	133	98	10,8	E 314.1 E 326.1	E 377	E 384

- **Caterpillar** type heavy duty long tips.
- Lange heavy duty Zahnspitzen Typ **Caterpillar**.
- Pointes heavy duty longues type **Caterpillar**.
- Длинные коронки heavy duty **Caterpillar**.
- Puntas largas de servicio pesado tipo **Caterpillar**.
- Punte heavy duty lunghe tipo **Caterpillar**.

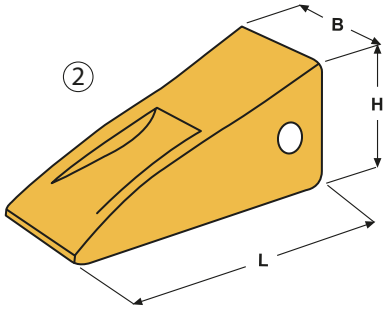

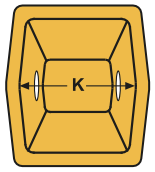

OUR REF.	PART NO.	SIZE	PICTURE	L	B	H	K	KG	ADAPTER	PIN	RETAINER
E 352 HDL	9N4252	**J 250**	2	200	66	92	55	3,4	E 303 - E 311 E 322	E 372	E 381 E 381.1
E 353 HDL	9N4302	**J 300**	2	226	81	105	67	5,1	E 304 - E 312 E 323 - E 323.1	E 373	E 381 E 381.1
E 354 HDL	9N4352	**J 350**	2	260	94	115	75	7,5	E 313 - E 324 E 324.1	E 374	E 382 E 382.1
E 355 HDL	8E4402	**J 400**	2	287	110	131	88	10,8	E 325	E 375	E 383
E 356 HDL	9N4452	**J 460**	2	325	125	145	98	17,1	E 314.1 E 326.1	E 377	E 384
E 357 HDL	9N4552	**J 550**	2	360	140	160	120	24,3	E 327	E 378	E 385 E 385.1

- **Caterpillar** type penetration plus tips.
- Penetration plus Zahnspitzen Typ **Caterpillar**.
- Pointes penetration plus type **Caterpillar**.
- Коронки penetration plus **Caterpillar**.
- Puntas penetración plus tipo **Caterpillar**.
- Punte penetrazione plus tipo **Caterpillar**.

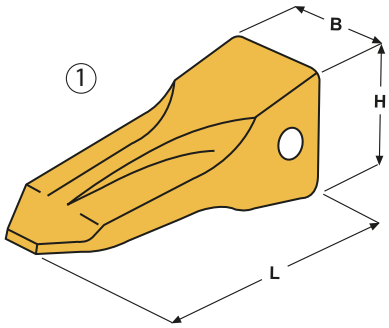

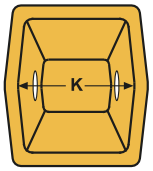

	#										
OUR REF.	PART NO.	SIZE	PICTURE	L	B	H	K	KG	ADAPTER	PIN	RETAINER
E 353 PR	183-5300	**J 300**	1	238	80	105	67	5,2	E 323 - E 323.1	E 373	E 381 E 381.1
E 354 PR	168-1359	**J 350**	1	260	93	120	75	7,1	E 324 - E 324.1	E 374	E 382 E 382.1
E 356 PR	159-0459	**J 460**	1	330	126	140	98	14,5	E 326.1	E 377	E 384
E 357 PR	159-0559	**J 550**	1	370	167	164	120	23,0	E 327	E 378	E 385

- **Caterpillar** type reinforced tips for loaders.
- Verstärkte Zahnspitzen Typ **Caterpillar** für Lader.
- Pointes renforcées type **Caterpillar** pour pelles-chargeuses.
- Коронки усиленные **Caterpillar** для погрузчиков.
- Puntas de penetración de servicio pesado tipo **Caterpillar**.
- Punte rinforzate tipo **Caterpillar** per pale.

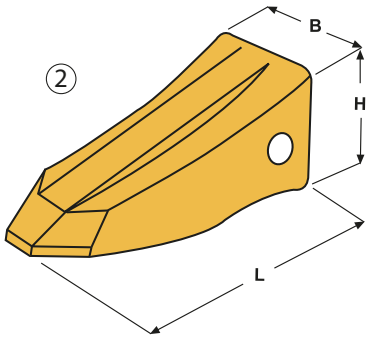

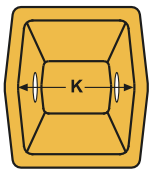

	#										
OUR REF.	PART NO.	SIZE	PICTURE	L	B	H	K	KG	ADAPTER	PIN	RETAINER
E 353 R	135-9300 (9N4303R)	**J 300**	2	235	82	105	67	5,6	E 304 - E 312	E 373	E 381 E 381.1
E 354 R	144-1358 (9N4353R)	**J 350**	2	275	98	118	75	9,0	E 313	E 374	E 382 E 382.1
E 356 R	138-6451 (9N4453R)	**J 460**	2	350	132	144	98	18,4	E 314.1	E 377	E 384

- **Caterpillar** type heavy duty abrasion tips.
- Abschleifende heavy duty Zahnspitzen Typ **Caterpillar**.
- Pointes heavy duty abrasives type **Caterpillar**.
- Коронки абразивные heavy duty **Caterpillar**.
- Puntas de abrasión servicio pesado tipo **Caterpillar**.
- Punte heavy duty abrasive tipo **Caterpillar**.

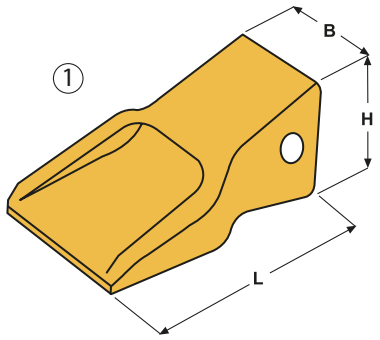

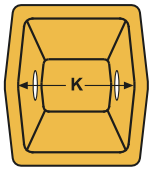

	#										
OUR REF.	PART NO.	SIZE	PICTURE	L	B	H	K	KG	ADAPTER	PIN	RETAINER
E 353 HDA	9N4303	**J 300**	1	225	80	104	67	7,2	E 304 - E 312	E 373	E 381 E 381.1
E 354 HDA	9N4353	**J 350**	1	253	95	113	75	10,8	E 313	E 374	E 382 E 382.1

- **Caterpillar** type penetration tips.
- Scharfe Zahnspitzen Typ **Caterpillar**.
- Pointes penetration type **Caterpillar**.
- Коронки для проникновения **Caterpillar**.
- Puntas penetración tipo **Caterpillar**.
- Punte penetrazione tipo **Caterpillar**.

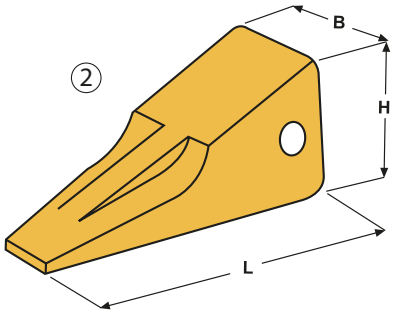

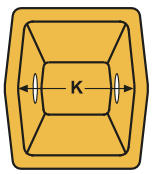

	#										
OUR REF.	PART NO.	SIZE	PICTURE	L	B	H	K	KG	ADAPTER	PIN	RETAINER
E 353 S	9J4309	**J 300**	2	220	90	99	67	3,8	E 304 - E 312 E 323 - E 323.1	E 373	E 381 E 381.1
E 354 S	9J4359	**J 350**	2	250	98	108	75	5,4	E 313 - E 324 E 324.1	E 374	E 382 E 382.1
E 355 S	6Y7409	**J 400**	2	275	110	130	88	8,0	E 325	E 375	E 383
E 356 S	9W8459 9J4459	**J 460**	2	300	120	132	98	9,8	E 314.1 E 326.1	E 377	E 384
E 357 S	9W8559 9J4559	**J 550**	2	344	144	150	120	14,3	E 327	E 378	E 385 E 385.1

- **Caterpillar** type sharp tips.
- Konische Zahnspitzen Typ **Caterpillar**.
- Pointes effillées type **Caterpillar**.
- Заостренные коронки **Caterpillar**.
- Puntas en punta tipo **Caterpillar**.
- Punte a punta tipo **Caterpillar**.

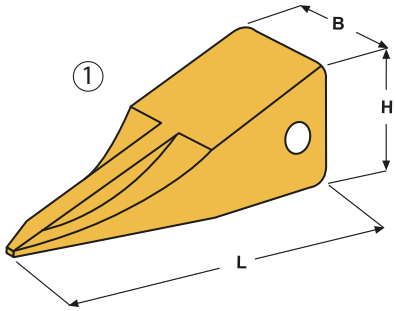

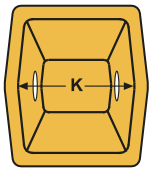

OUR REF.	PART NO.	SIZE	PICTURE	L	B	H	K	KG	ADAPTER	PIN	RETAINER
E 352 SP	9W8259	**J 250**	1	198	65	85	55	2,0	E 322	E 372	E 381 E 381.1
E 353 SP	9W8309	**J 300**	1	225	80	96	67	3,2	E 323 - E 323.1	E 373	E 381 E 381.1
E 354 SP	9W2359	**J 350**	1	255	92	109	75	5,3	E 324 - E 324.1	E 374	E 382 E 382.1

- **Caterpillar** type twin sharp tips.
- V - Zahnspitzen Typ **Caterpillar**.
- Dents super - penetration double type **Caterpillar**.
- Двойные заостренные коронки **Caterpillar**.
- Puntas doble vector tipo **Caterpillar**.
- Punte a doppia punta tipo **Caterpillar**.

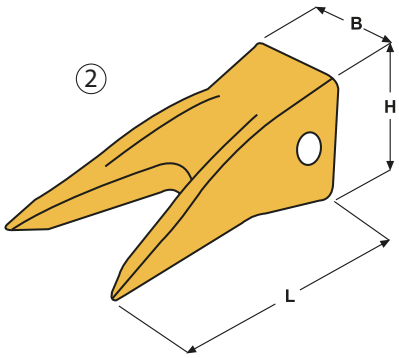

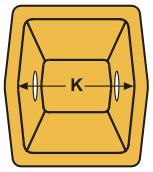

OUR REF.	PART NO.	SIZE	PICTURE	L	B	H	K	KG	ADAPTER	PIN	RETAINER
E 353 T	135-9308	**J 300**	2	233	80	103	67	4,7	E 323 - E 323.1	E 373	E 381 E 381.1
E 354 T	135-9357	**J 350**	2	272	92	110	75	6,6	E 324 - E 324.1	E 374	E 382 E 382.1

- **Caterpillar** type ripper tips.
- Ripper Zahnspitzen Typ **Caterpillar**.
- Pointes ripper type **Caterpillar**.
- Коронки рыхлителя **Caterpillar**.
- Puntas ripper tipo **Caterpillar**.
- Punte ripper tipo **Caterpillar**.

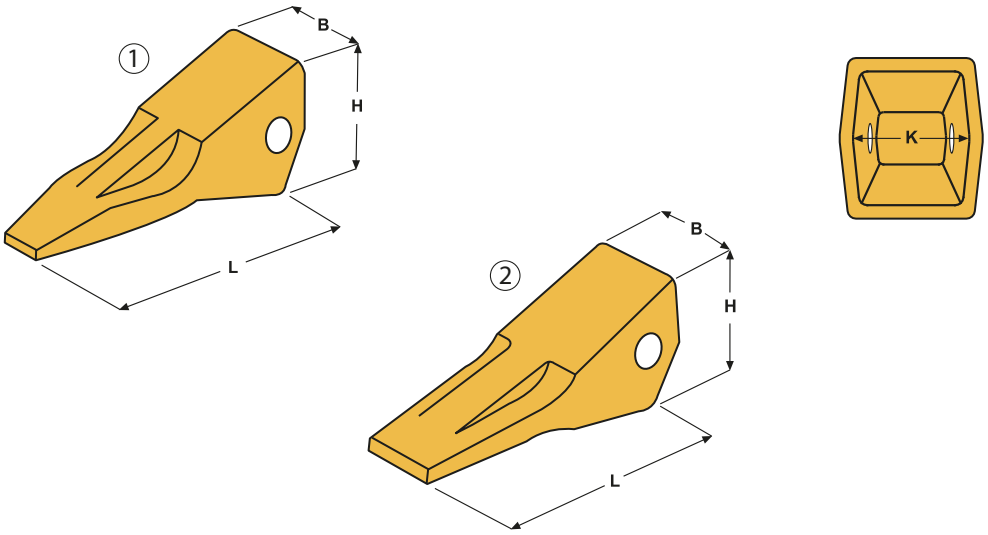

		#							
MODEL	**OUR REF.**	**PART NO.**	**PICTURE**	**L**	**B**	**H**	**K**	**KG**	**PIN**
D4 963 - 12 -14	**E 360**	6Y0309 9J8910	1	295	75	107	60	4,5	E 365 + E 366
D5 - D6 - D7 973 - 16	**E 361**	6Y0359 9J8920	1	355	90	145	80	11,4	E 367 + E 366
D8 - D8C - D8L D8H - D8K - D8N D9H - D9N - D9R	**E 362 C**	9W2451	2	325	115	168	85	14,2	E 368 E 368.1 + E 368.2
D9L - D9RHD D10 - D10N - D10R	**E 364 M**	4T5502	1	435	130	230	106	27,5	E 369 E 369.1 + E369.2

- Pins and retainers for **Caterpillar** type tips.
- Bolzen und Ringe für Zahnspitzen Typ **Caterpillar**.
- Axes et rondelles pour pointes type **Caterpillar**.
- Пальцы и шайбы для коронок **Caterpillar**.
- Pasadores y arandelas para puntas tipo **Caterpillar**.
- Perni e rondelle per punte tipo **Caterpillar**.

#						
OUR REF.	PART NO.	SIZE	PICTURE	L	C	ADAPTER	TIP
E 370	8E6208 - 1U4208 - 9W7112	**J 200**	1	57	11	E 310 - E 320	**E 350**
E 380	8E6209	**J 200**	2	-	22	E 310 - E 320	**E 350**
E 380.1	4T0001 - 9J4209	**J 200**	3	-	18	E 310 - E 320	**E 350**
E 371	6Y3228 - 1324762	**J 225**	1	65	14	E 321	**E 351**
E 381	8E6259 - 1495733	**J 225**	2	-	30	E 321	**E 351**
E 372	8E6258 - 1324763 - 9J2258	**J 250**	1	77	14	E 303 - E311 E 322	**E 352** C - HDL - SP
E 381	8E6259 - 1495733	**J 250**	2	-	30	E 303 - E311 E 322	**E 352** C - HDL - SP
E 381.1	3G9609 - 8J5309	**J 250**	3	-	27	E 303 - E311 E 322	**E 352** C - HDL - SP
E 373	9J2308 - 8J5308 - 1073308	**J 300**	1	92	14	E 304 - E 312 E 323	**E 353** C - HDA - HDL - PR - R - RC - S - SP - T
E 381	8E6259 - 1495733	**J 300**	2	-	30	E 304 - E 312 E 323	**E 353** C - HDA - HDL - PR - R - RC - S - SP - T
E 381.1	3G9609 - 8J5309	**J 300**	3	-	27	E 304 - E 312 E 323	**E 353** C - HDA - HDL - PR - R - RC - S - SP - T
E 374	8E6358 - 1140358 - 9J2358	**J 350**	1	105	19	E 313 - E 324 E 324.1	**E 354** C - HDA - HDL - PR - R - RC - S - SP - T
E 382	8E6359 - 1140359	**J 350**	2	-	39	E 313 - E 324 E 324.1	**E 354** C - HDA - HDL - PR - R - RC - S - SP - T
E 382.1	3G9549 - 7J6845	**J 350**	3	-	32	E 313 - E 324 E 324.1	**E 354** C - HDA - HDL - PR - R - RC - S - SP - T
E 375	7T3408 - 1167408	**J 400**	1	118	22	E 325	**E 355** HDL - S
E 383	8E8409 - 1167409	**J 400**	2	-	43	E 325	**E 355** HDL - S
E 376	6Y2527 - 1U1458 - 4T1458	**J 460**	1	130	19	(7T8454) (1U1454)	**E 356** C - HDA - HDL - PR - R - S
E 382	8E6359 - 1140359	**J 460**	2	-	39	(7T8454) (1U1454)	**E 356** C - HDA - HDL - PR - R - S
E 382.1	3G9549 - 7J6845	**J 460**	3	-	32	(7T8454) (1U1454)	**E 356** C - HDA - HDL - PR - R - S
E 377	8E0468 - 1140468	**J 460**	1	133	24	E 314.1 E 326.1	**E 356** C - HDA - HDL - PR - R - S
E 384	8E8469 - 1073469	**J 460**	2	-	44	E 314.1 E 326.1	**E 356** C - HDA - HDL - PR - R - S
E 378	6Y8558 - 1073378 - 1U1558	**J 550**	1	163	25	E 327	**E 357** HDL - PR - S
E 385	8E5559 - 1078559	**J 550**	2	-	52	E 327	**E 357** HDL - PR - S
E 385.1	3G9559 - 7J9559	**J 550**	3	-	48	E 327	**E 357** HDL - PR - S
E 379	6I6608 - 1139608	**J 600**	1	192	30	E 328	**E 358**
E 386	6I6609 - 1139609	**J 600**	2	-	59	E 328	**E 358**

- Pins and retainers for **Caterpillar** type **ripper** tips.
- Bolzen und Ringe für **Ripper** Zahnspitzen Typ **Caterpillar**.
- Axes et rondelles pour pointes **ripper** type **Caterpillar**.
- Пальцы и шайбы для коронок **рыхлителей Caterpillar**
- Pasadores y arandelas para puntas **ripper** tipo **Caterpillar**.
- Perni e rondelle per punte **ripper** tipo **Caterpillar**.

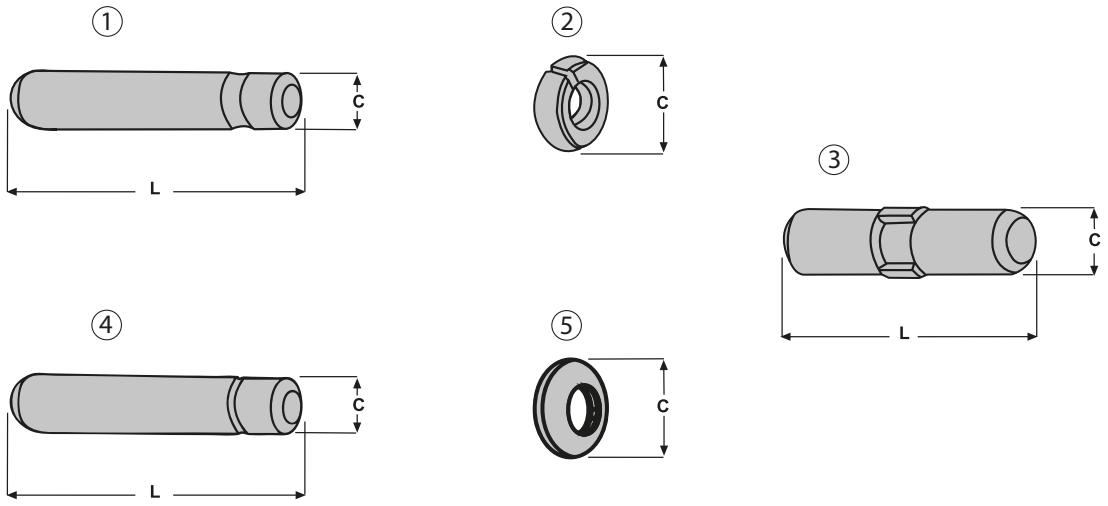

OUR REF.	PART NO.	PICTURE	L	C	TIP
E 365	9W2668	1	85	19	E 360
E 366	1U2405	2	-	38	E 360
E 367	9W2678	1	105	19	E 361
E 366	1U2405	2	-	38	E 361
E 368	7J9600 (4T2479)	3	120	25	E 362 C
E 368.1	6Y3394	1	125	25	E 362 C
E 368.2	8E4743	2	-	48	E 362 C
E 369	3G0500 - 1029062	3	152	32	E 364 M
E 369.1	6Y3909	1	143	32	E 364 M
E 369.2	4T4707	2	-	64	E 364 M
E 369.3	6Y1204	4	143	32	E 364 M
E 369.4	6Y1202	5	-	64	E 364 M

- **Caterpillar** type grader parts.
- Grader Teile Typ **Caterpillar**.
- Pièces pour grader type **Caterpillar**.
- Компоненты для грейдеров **Caterpillar**.
- Piezas para motoniveladoras tipo **Caterpillar**.
- Particolari grader tipo **Caterpillar**.

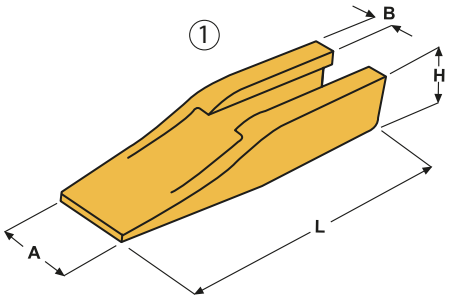

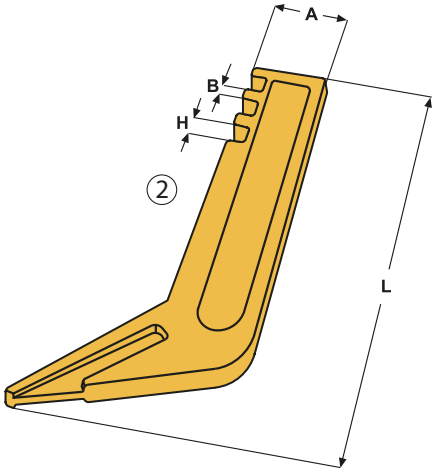

	#						
OUR REF.	**PART NO.**	**PICTURE**	**L**	**A**	**B**	**H**	**KG**
E 390	2D5572 - 6Y5230	1	184	45	14	33	1,2
E 391	9F5124	2	425	76	20	20	5,1

- **Caterpillar** type end bits for dozer.
- Dozer-Ecken Typ **Caterpillar**.
- Coins pour dozer type **Caterpillar**.
- Угловые ножи для бульдозеров **Caterpillar**.
- Cantoneras para dozer tipo **Caterpillar**.
- Angolari per dozer tipo **Caterpillar**.

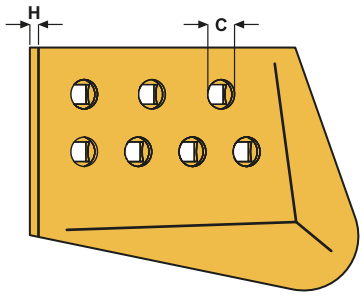

#				
PART NO.	C (")	H (mm)	HOLES NO.	KG
3G - 8301	1	30	7	25,9
3G - 8302	1	30	7	25,9
3G - 8315	7/8	30	7	26,4
3G - 8316	7/8	30	7	26,4
8E - 4193	1	35	7	43,0
8E - 4194	1	35	7	43,0
8E - 4196	1	50	7	68,4
8E - 4197	1	50	7	68,4
8E - 4198	1 ¼	45	7	94,0
8E - 4199	1 ¼	45	7	94,0
8E - 4541	1 ¼	50	7	105,0
8E - 4542	1 ¼	50	7	105,0
8E - 4545	1 ¼	50	9	128,0
8E - 4546	1 ¼	50	9	128,0
9W - 1875	3/4	30	6	25,3
9W - 1876	3/4	30	6	25,3
9W - 6198	7/8	35	7	41,8
9W - 6199	7/8	35	7	41,8

- Fork teeth type **Komatsu**.
- Gabelzähne Typ **Komatsu**.
- Dents à fourche type **Komatsu**.
- Вильчатые зубья **Komatsu**.
- Dientes enterizos tipo **Komatsu**.
- Denti a forcella tipo **Komatsu**.

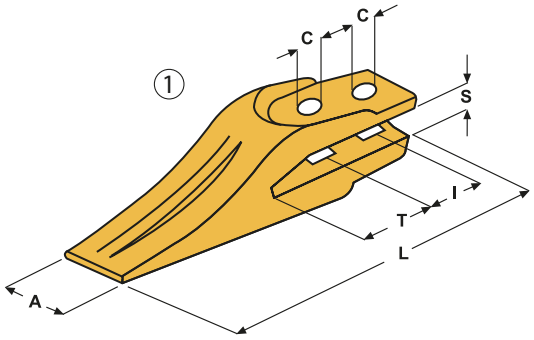

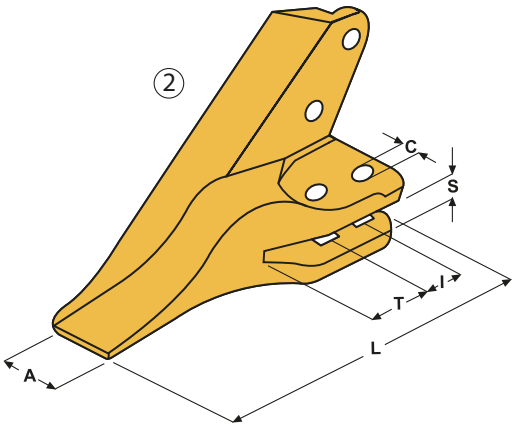

MODEL	OUR REF.	PART NO.	PICTURE	L	A	T	I	S	C	KG	BOLT / NUT
Back-hoe loaders Baggerlader Tracto-pelles Экскаватор-погрузчик Terne	**E 27**	312204054 42N-883-1390	1	285	50	51	80	22	18	3,7	E 620 B / E 620 N
	E 27 R	312204052 42N-812-1230	2	300	50	47,5	80	22	18	6,7	E 620 B / E 620 N
	E 27 L	312204053 42N-812-1220	2	300	50	47,5	80	22	18	6,7	E 620 B / E 620 N

- **Komatsu** type weld-on adapters for excavators.
- Zahnhalter zum Anschweißen Typ **Komatsu** für Bagger.
- Porte-pointes à souder type **Komatsu** pour excavateurs.
- Привариваемые адаптеры **Komatsu** для экскаваторов.
- Adaptadores a soldar tipo **Komatsu** para excavadoras.
- Portapunta a saldare tipo **Komatsu** per escavatori.

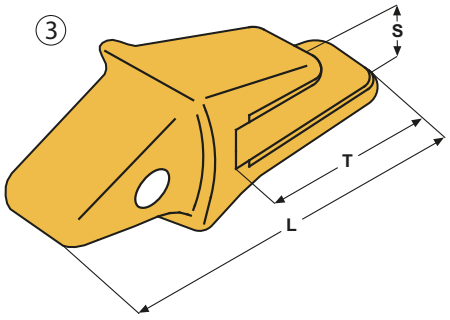

MODEL	OUR REF.	PART NO.	PICTURE	L	T	S	KG	TIP	KG
PC200 - PC220 PW 210	**E 484**	205-939-7120	3	305	185	33	6,2	E 494 E 494 RC	15500
PC300 - PC360	**E 485**	207-939-3120	3	340	200	43	12,2	E 495 E 495 RC	22500

- **Komatsu** type tips.
- Zahnspitzen Typ **Komatsu**.
- Pointes type **Komatsu**.
- Коронки **Komatsu**.
- Puntas tipo **Komatsu**.
- Punte tipo **Komatsu**.

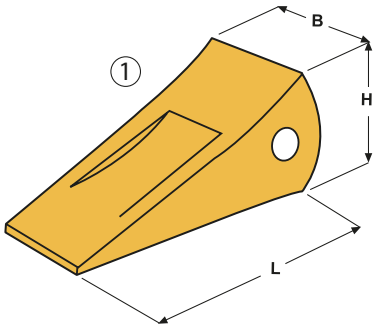

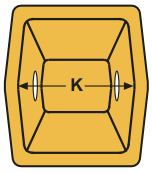

	#								
OUR REF.	PART NO.	PICTURE	L	B	H	K	KG	ADAPTER	PIN
E 494	205-70-19570	1	220	85	100	76	3,9	E 484	E 490
E 495	207-70-14151	1	238	107	113	93	5,6	E 485	E 491
E 496	208-70-14152	1	280	140	121	110	9,7	-	E 492

- **Komatsu** type reinforced tips.
- Verstärkte Zahnspitzen Typ **Komatsu**.
- Pointes reinforcées type **Komatsu**.
- Усиленные коронки **Komatsu**.
- Puntas rock chisel tipo **Komatsu**.
- Punte rinforzate tipo **Komatsu**.

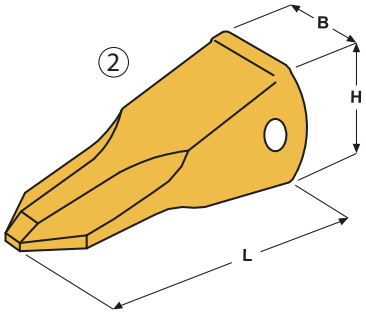

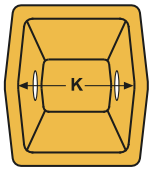

	#								
OUR REF.	PART NO.	PICTURE	L	B	H	K	KG	ADAPTER	PIN
E 494 RC	205-70-19570 RC	2	260	100	112	76	5,7	E 484	E 490
E 495 RC	207-70-14151 RC	2	292	127	123	93	8,4	E 485	E 491
E 496 RC	208-70-14152 RC	2	335	152	127	110	13,3	-	E 492

- Ripper tips type **Komatsu**.
- Ripper Zahnspitzen Typ **Komatsu**.
- Pointes ripper type **Komatsu**.
- Коронки рыхлителя **Komatsu**.
- Puntas ripper tipo **Komatsu**.
- Punte ripper tipo **Komatsu**.

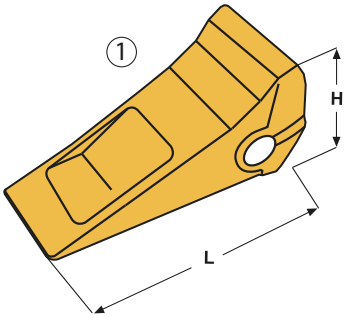

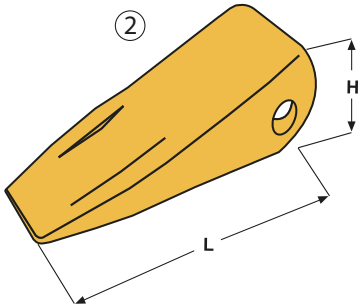

MODEL	OUR REF.	PART NO.	PICTURE	L	H	KG	PIN
D60 - D56-7 - D65-8 D65-12 - D75A-1 D75S-3 - D75S-5	**E 497**	141-78-11253	1	278	125	11,6	E 493
D275A-2 - D355A-3 D455-1	**E 499**	195-78-21331	2	365	205	16,9	E 493
D375	**E 488**	195-78-71320	1	425	216	24,6	E 487

- Pins for tips type **Komatsu**.
- Bolzen für Zahnspitzen Typ **Komatsu**.
- Axes pour pointes type **Komatsu**.
- Пальцы для коронок **Komatsu**.
- Pasadores para puntas tipo **Komatsu**.
- Perni per punte tipo **Komatsu**.

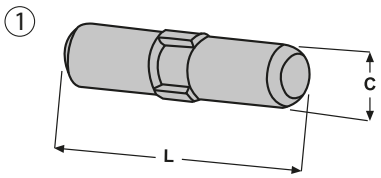

	#					
OUR REF.	**PART NO.**	**PICTURE**	**L**	**C**	**ADAPTER**	**TIP**
E 489	09244-02489	1	100	25	-	-
E 490	09244-02496	1	96	25	E 484	E 494 - E 494 RC
E 491	09244-02516	1	117	25	E 485	E 495 - E 495 RC
E 492	09244-03036	1	136	30	-	E 496 - E 496 RC

- Pins for **ripper** tips type **Komatsu**.
- Bolzen für **Ripper** Zahnspitzen Typ **Komatsu**.
- Axes pour pointes **ripper** type **Komatsu**.
- Пальцы для коронок **рыхлителей Komatsu**.
- Pasadores para puntas **ripper** tipo **Komatsu**.
- Perni per punte **ripper** tipo **Komatsu**.

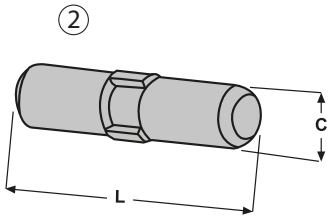

	#				
OUR REF.	**PART NO.**	**PICTURE**	**L**	**C**	**TIP**
E 493	09244-02508 / 175-78-21740	2	112	25	E 497 - E 499
E 487	195-78-71360	2	126	29,6	E 488

- **Komatsu** type end bits for dozer.
- Dozer-Ecken Typ **Komatsu**.
- Coins pour dozer type **Komatsu**.
- Угловые ножи для бульдозеров **Komatsu**.
- Cantoneras para dozer tipo **Komatsu**.
- Angolari per dozer tipo **Komatsu**.

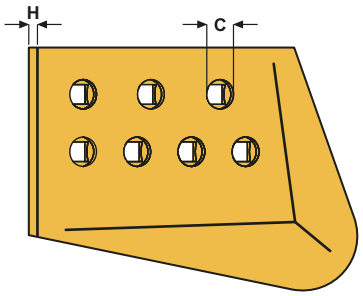

#				
PART NO.	C (")	H (mm)	HOLES NO.	KG
14X-71-11330	3/4	25	5	12,9
14X-71-11340	3/4	25	5	12,9
14Y-71-11330	3/4	19	5	9,2
14Y-71-11340	3/4	19	5	9,2
144-70-11251	3/4	30	5	17,6
144-70-11261	3/4	30	5	17,6
150-70-21346	3/4	30	6	26,5
150-70-21356	3/4	30	6	26,5
17M-71-21930	1	35	7	56,0
17M-71-21940	1	35	7	56,0
175-70-21126	7/8	30	7	28,2
175-70-21136	7/8	30	7	28,2
175-71-22272	7/8	30	7	28,5
175-71-22282	7/8	30	7	28,5
195-70-12610	1	40	7	61,0
195-70-12620	1	40	7	61,0
195-71-11173	1	40	7	62,2
195-71-11183	1	40	7	62,2
195-71-61930	1 1/4	50	8	108,0
195-71-61940	1 1/4	50	8	108,0
198-71-31520	1 3/8	50	8	108,3
198-71-31530	1 3/8	50	8	108,3

- **Uni-z** type adapters and tips.
- Zahnhalter und Zahnspitzen Typ **Uni-z**.
- Porte-pointes et pointes type **Uni-z**.
- Адаптеры и коронки **Uni-z**.
- Adaptadores y puntas tipo **Uni-z**.
- Portapunta e punte tipo **Uni-z**.

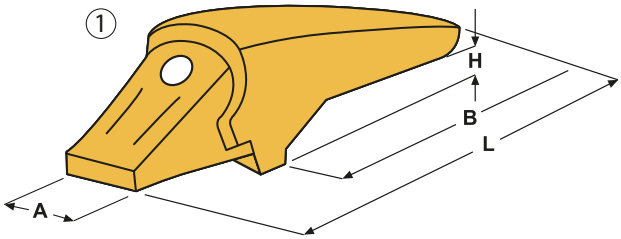

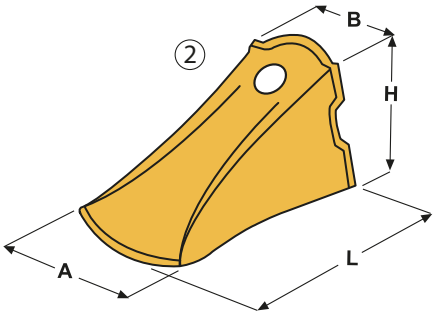

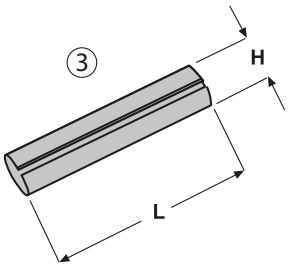

OUR REF.	PART NO.	PICTURE	L	A	B	H	KG
E 430	UNI - Z I	1	213	35	138	19	1,6
E 431	UNI - Z I	2	112	63	58	58	1,0
E 630	-	3	50	-	-	14	0,04
E 435	UNI - Z II	1	265	41	168	23	2,9
E 436	UNI - Z II	2	145	73	67	73	1,6
E 632	-	3	65	-	-	16	0,06
E 438	UNI - Z III	1	320	46	210	26	4,4
E 439	UNI - Z III	2	190	91	74	79	3,1
E 635	-	3	80	-	-	18	0,10

- **Esco** type weld-on adapters.
- Zahnhalter zum Anschweißen Typ **Esco**.
- Porte-pointes à souder type **Esco**.

- Привариваемые адаптеры **Esco**.
- Adaptadores a soldar tipo **Esco**.
- Portapunta a saldare tipo **Esco**.

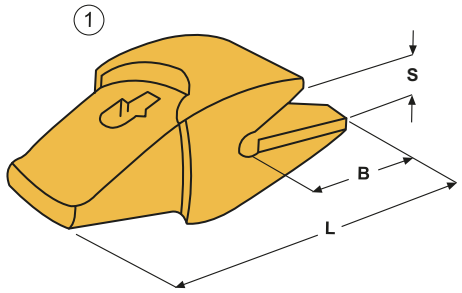

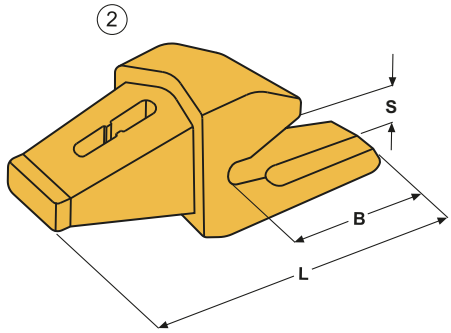

	#						
OUR REF.	PART NO.	PICTURE	L	B	S	KG	TIP
E 445	833-18	1	170	95	21	1,4	E 450
E 446	855-25	2	215	131	28	3,3	E 451

- Conical **Esco** type tips Range S.
- Konische Zahnspitzen Typ **Esco** Serie S.
- Pointes coniques type **Esco** Série S.

- Конические коронки **Esco** Серии S.
- Puntas Serie S de sistema cónico tipo **Esco**.
- Punte coniche tipo **Esco** Serie S.

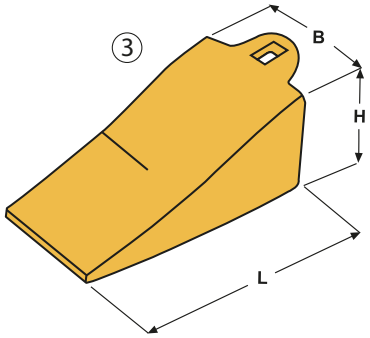

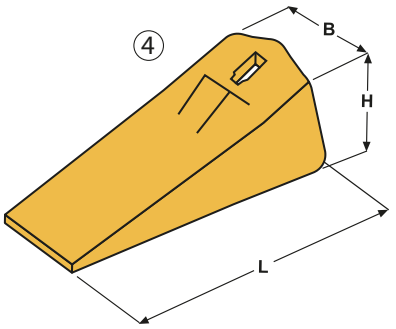

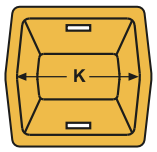

	#								
OUR REF.	PART NO.	PICTURE	L	B	H	K	KG	ADAPTER	LOCK
E 450	18 TL	3	120	56	52	45	1,1	E 445	E 460 + E 465
E 451	25 S	4	165	79	61	64	2,1	E 446	E 461 + E 466
E 452	30 S	4	165	93	68	75	2,8	-	E 461 + E 466
E 453	35 S	4	191	107	68	89	3,5	-	E 462 + E 467
E 454	40 S	4	220	122	82	101	5,4	-	E 463 + E 467

- Locks for conical tips type **Esco**.
- Sicherungen für konische Zahnspitzen Typ **Esco**.
- Clavetages pour pointes coniques type **Esco**.
- Фиксаторы для конических коронок **Esco**.
- Fijaciones para puntas de sistema cónjco tipo **Esco**.
- Bloccaggi per punte coniche tipo **Esco**.

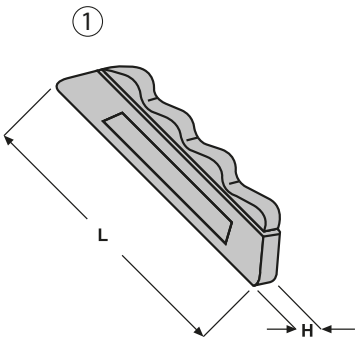

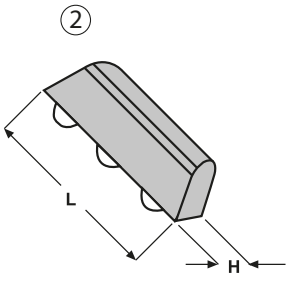

	#					
OUR REF.	**PART NO.**	**PICTURE**	**L**	**H**	**ADAPTER**	**TIP**
E 460	18 PN	1	53	6	E 445	E 450
E 465	18 LK	2	36	12	E 445	E 450
E 461	25-30 PN	1	73	9	E 446	E 451 - E 452
E 466	25-30 LK	2	39	11	E 446	E 451 - E 452
E 462	35 PN	1	86	11	-	E 453
E 467	35-40 LK	2	48	15	-	E 453
E 463	40 PN	1	92	13	-	E 454
E 467	35-40 LK	2	48	15	-	E 454

- **Esco** type weld-on adapters.
- Zahnhalter zum Anschweißen Typ **Esco**.
- Porte-pointes à souder type **Esco**.
- Привариваемые адаптеры **Esco**.
- Adaptadores a soldar tipo **Esco**.
- Portapunta a saldare tipo **Esco**.

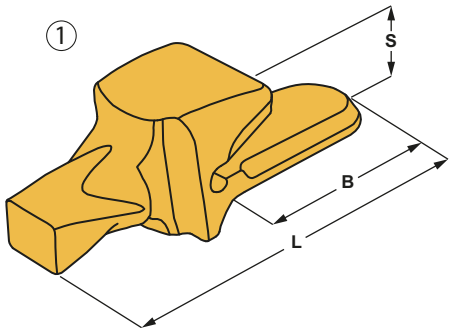

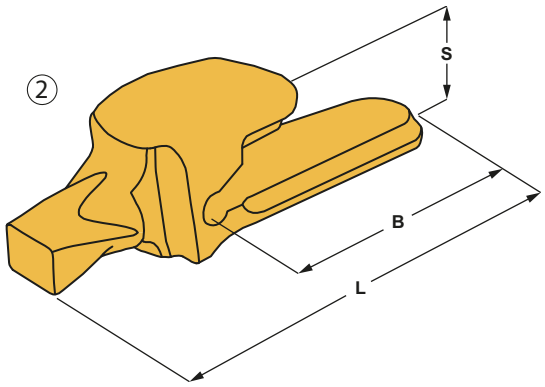

	#						
OUR REF.	PART NO.	PICTURE	L	B	S	KG	TIP
E 801	833-V13	1	145	78	14	1,0	E 831
E 803	833-V17	1	176	96	22	1,7	E 833
E 805	833-V19	1	227	130	30	3,2	E 835
E 807	5849-V23	2	294	132	32	5,7	E 837

- Super V **Esco** type tips Range SYL .
- Super V Zahnspitzen Typ **Esco** Serie SYL.
- Pointes Super V type **Esco** Série SYL.
- Коронки **Esco** Super V серии SYL.
- Puntas Super V tipo **Esco** serie SYL.
- Punte Super V tipo **Esco** Serie SYL.

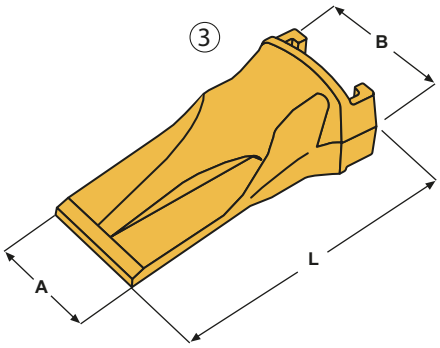

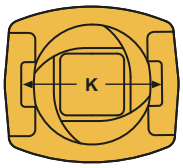

	#							
OUR REF.	PART NO.	PICTURE	L	A	B	K	KG	LOCK
E 831	V 13 SYL	3	118	46	56	43	0,7	E 851
E 833	V 17 TYL	3	156	51	65	53	1,2	E 851
E 835	V 19 SYL	3	185	62	80	64	2,2	E 853
E 837	V 23 SYL	3	206	75	89	72	3,1	E 853
E 839	V 29 SYL	3	235	91	97	76	4,3	E 855
E 841	V 33 SYL	3	262	101	109	86	6,4	E 857

- Locks for Super V tips type **Esco**.
- Sicherungen für Super V Zahnspitzen Typ **Esco**.
- Clavetages pour pointes Super V type **Esco**.
- Фиксаторы для коронок Super V **Esco**.
- Fijaciones para puntas Super V tipo **Esco**.
- Bloccaggi per punte Super V tipo **Esco**.

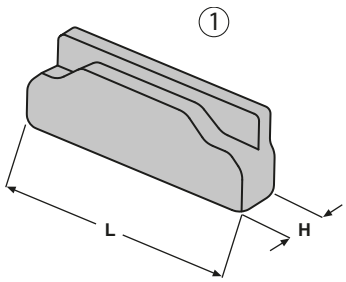

	#				
OUR REF.	**PART NO.**	**PICTURE**	**L**	**H**	**TIP**
E 851	V 13-17 PN	1	48	10	E 831 - E 833
E 853	V 23 PN	1	52	11	E 835 - E 837
E 855	V 29 PN	1	78	14	E 839
E 857	V 33 PN	1	86	16	E 841

- Weld-on ripper nose type **Esco**.
- Ripper Nase zum Anschweißen Typ **Esco**.
- Ripper nez à souder type **Esco**.
- Привариваемый адаптер рыхлителя **Esco**.
- Nariz soldable ripper tipo **Esco**.
- Nasello ripper a saldare tipo **Esco**.

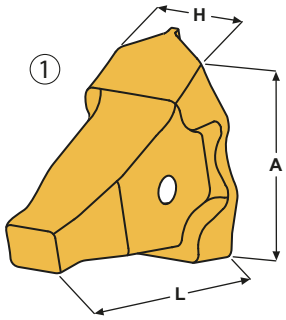

	#						
OUR REF.	**PART NO.**	**PICTURE**	**L**	**A**	**H**	**KG**	**TIP**
E 449	35-RN	1	215	190	105	15,1	E 457

- **Esco** type ripper tips.
- Ripper Zahnspitzen Typ **Esco**.
- Pointes ripper type **Esco**.
- Коронки рыхлителя **Esco**.
- Puntas ripper tipo **Esco**.
- Punte ripper tipo **Esco**.

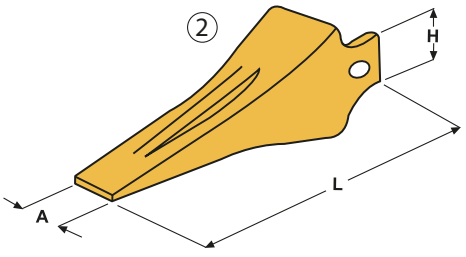

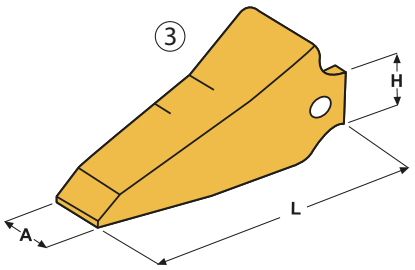

	#						
OUR REF.	**PART NO.**	**PICTURE**	**L**	**A**	**H**	**KG**	**PIN**
E 456	25 R-12	2	310	52	48	5,0	E 458 + E 458.1
E 457	35 R-14 A	3	360	72	75	11,9	E 459 + E 459.1

- **Esco** type locks for ripper tips.
- Sicherungen Typ **Esco** für Ripper Zahnspitzen.
- Clavetages type **Esco** pour pointes ripper.
- Фиксаторы для коронок рыхлителей **Esco**.
- Fijaciones para puntas ripper tipo **Esco**.
- Bloccaggi per punte ripper tipo **Esco**.

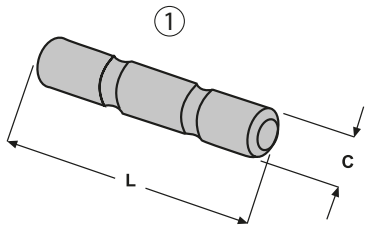

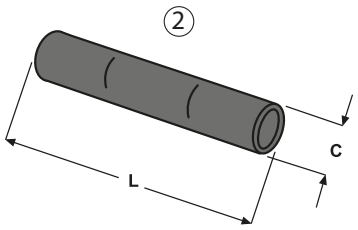

	#				
OUR REF.	**PART NO.**	**PICTURE**	**L**	**C**	**TIP**
E 458	25 RPG	1	95	13	E 456
E 458.1	25 RBG	2	67	21	E 456
E 459	35-RPG	1	121	13	E 457
E 459.1	35 RBG	2	83	23	E 457

- **Esti** type adapters and tips for mini excavators.
- Zahnhalter und Zahnspitzen Typ **Esti** für Minibagger.
- Porte-pointes et pointes type **Esti** pour mini excavateurs.
- Адаптеры и коронки **Esti** для мини экскаваторов.
- Adaptadores y puntas tipo **Esti** para miniexcavadoras.
- Portapunta e punte tipo **Esti** per mini escavatori.

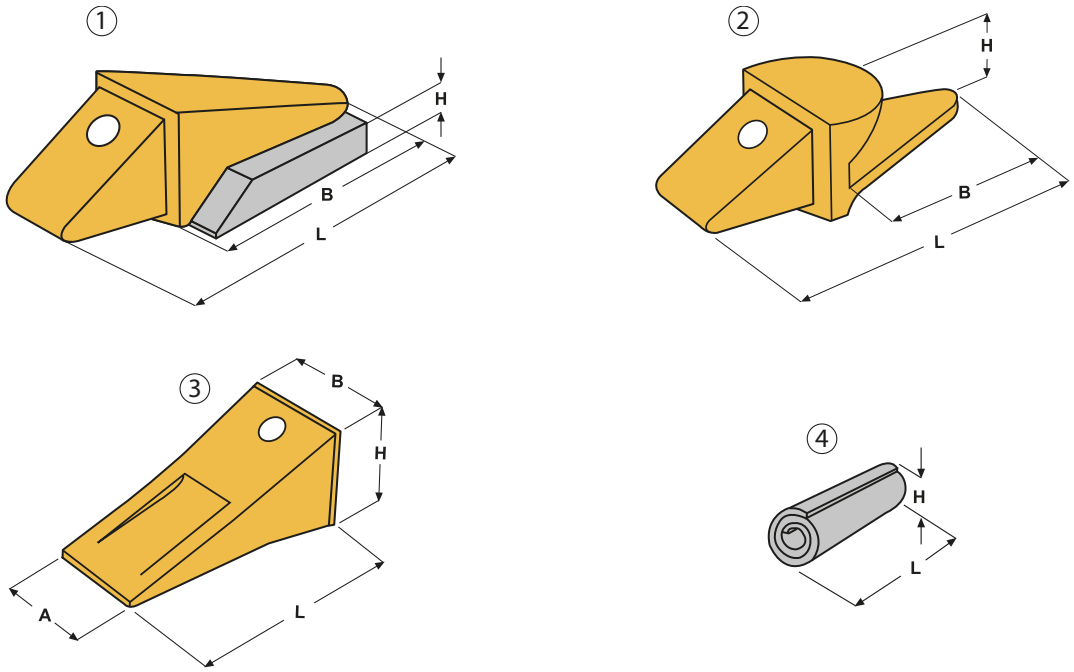

OUR REF.	PICTURE	L	A	B	H	KG	KG	TON
E 510	1	152	-	95	12 - 16	0,9	3000	1,0 → 2,5
E 501	3	97	40	46	45	0,5	3000	1,0 → 2,5
E 502	4	40	-	-	8	0,01	3000	1,0 → 2,5
E 500	2	141	-	86	18	0,8	3000	1,0 → 2,5
E 501	3	97	40	46	45	0,5	3000	1,0 → 2,5
E 502	4	40	-	-	8	0,01	3000	1,0 → 2,5
E 520	2	156	-	94	22	1,2	4000	3,0 → 4,0
E 521	3	114	50	53	54	0,9	4000	3,0 → 4,0
E 522	4	50	-	-	10	0,02	4000	3,0 → 4,0
E 503	2	171	-	100	22	1,7	6000	4,5 → 6,0
E 504	3	139	55	62	64	1,3	6000	4,5 → 6,0
E 505	4	60	-	-	12	0,03	6000	4,5 → 6,0
E 530	2	211	-	129	26	2,8	9000	6,5 → 9,0
E 531	3	152	59	70	68	1,9	9000	6,5 → 9,0
E 532	4	65	-	-	14	0,04	9000	6,5 → 9,0

- Size couplings for parts **Silver** range.
- Kupplungen für Teile Serie **Silver**.
- Accouplements pour parties **Silver** série.
- Комбинации для изделий серии **Silver**.
- Acoplamientos para piezas serie **Silver**.
- Abbinamenti per particolari serie **Silver**.

☐			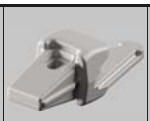	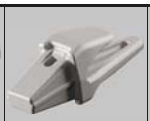				
SIZE	**1**	**2**	**3**	**4**	**5**	**6**	**7**	**8**
K1	E 761	E 781	E 701	-	E 721 L	E 721 R	-	E 741
K3	E 763	E 783	E 703	-	E 723 L	E 723 R	-	E 741
K5	E 765	E 785	E 705	-	E 725 L	E 725 R	-	E 745
K6	-	-	-	E 706	-	E 726 R	E 726 S	E 746
K7	E 767	-	E 707	-	E 727 L	E 727 R	-	E 747
K8		-	-	E 708	-	E 728 R	E728 S	E 748
K9	E 769	-	E 709	-	E 729 L	E 729 R	-	E 747
K11	-	E 791	-	E 711	-	E 731 R	E 731 S	E 751
K13	-	-	-	E 713	-	E 733 R	E 733 S	E 753
K15	-	-	-	E 715	-	E 735 R	E 735 S	E 755

- **Silver** type weld-on adapters for loaders.
- Zahnhalter zum Anschweißen Typ **Silver** für Lader.
- Porte-pointes à souder type **Silver** pour pelles-chargeuses.
- Привариваемые адаптеры **Silver** для погрузчиков.
- Adaptadores a soldar tipo **Silver** para palas.
- Portapunta a saldare tipo **Silver** per pale.

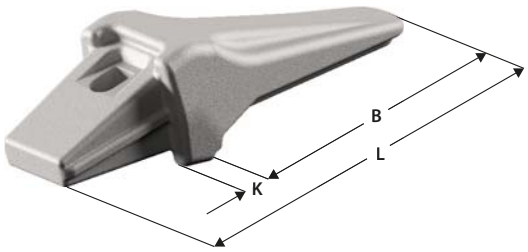

①

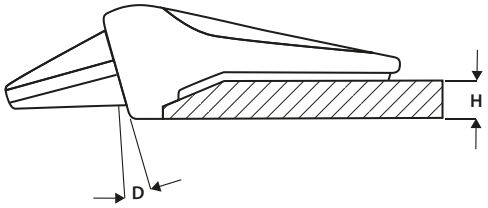

SIZE	OUR REF.	L	B	K	H	D	KG	KG	TIP
K1	**E 761**	163	100	13	12-16	14°	0,9	2400	E 721 L - R
K3	**E 763**	181	111	13	16	14°	1,3	3500	E 723 L - R
K5	**E 765**	212	127	18	20	14°	2,1	5000	E 725 L - R
K7	**E 767**	268	164	18	25	15°	3,1	7000	E 727 L - R
K9	**E 769**	318	208	20	25	15°	4,4	9000	E 729 L - R

- **Silver** type weld-on adapters for clamshell buckets.
- Zahnhalter zum Anschweißen Typ **Silver** für Greifer.
- Porte-pointes à souder type **Silver** pour pelles preneuses.
- Свариваемые адаптеры **Silver** для грейферных ковшей.
- Adaptadores a soldar tipo **Silver** para bivalvas.
- Portapunta a saldare tipo **Silver** per benne mordenti.

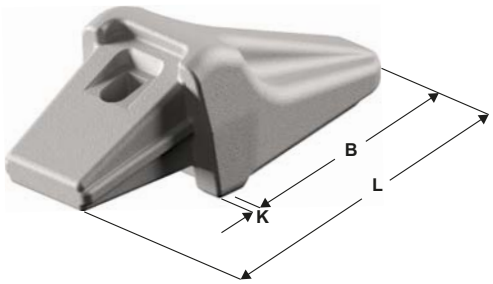

②

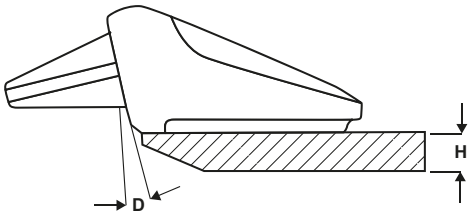

SIZE	OUR REF.	L	B	K	H	D	KG	KG	TIP
K1	**E 781**	146	91	5	12-16	12°	1,1	2400	E 721 R
K3	**E 783**	170	104	6	12-16	12°	1,4	3700	E 723 L - R
K5	**E 785**	188	116	4	20	13°	2,5	5500	E 725 L - R
K11	**E 791**	265	160	9	25-30	14°	6,4	10500	E 731 R - S

- **Silver** type weld-on adapters for mini excavators.
- Zahnhalter zum Anschweißen Typ **Silver** für Minibagger.
- Porte-pointes à souder type **Silver** pour mini excavateurs.
- Свариваемые адаптеры **Silver** для мини экскаваторов.
- Adaptadores a soldar tipo **Silver** para miniexcavadoras.
- Portapunta a saldare tipo **Silver** per mini escavatori.

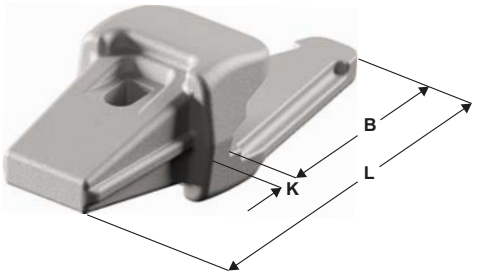

③

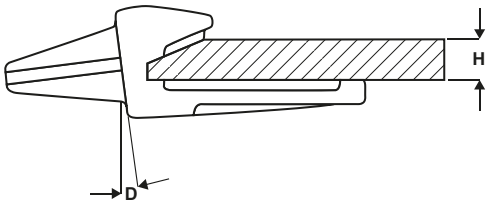

SIZE	OUR REF.	L	B	K	H	D	KG	KG	TIP
K1	**E 701**	143	86	11	12-16	7°	0,8	2400	E 721 R
K3	**E 703**	156	91	12	16-20	7°	1,1	3500	E 723 R
K5	**E 705**	173	100	12	20	7°	1,6	5000	E 725 R
K7	**E 707**	223	130	16	25	7°	2,6	7000	E 727 R
K9	**E 769**	244	143	19	30	7°	3,5	9000	E 729 R

- **Silver** type weld-on adapters for excavators.
- Zahnhalter zum Anschweißen Typ **Silver** für Bagger.
- Porte-pointes à souder type **Silver** pour excavateurs.
- Свариваемые адаптеры **Silver** для экскаваторов.
- Adaptadores a soldar tipo **Silver** para excavadoras.
- Portapunta a saldare tipo **Silver** per escavatori.

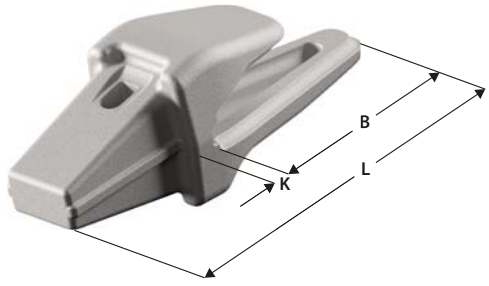

④

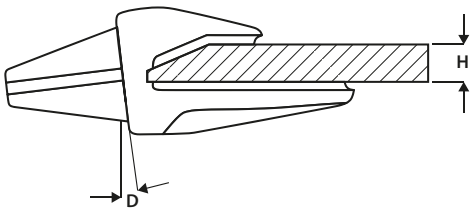

SIZE	OUR REF.	L	B	K	H	D	KG	KG	TIP
K6	**E 706**	179	105	12	20	7°	2,0	6400	E 726 R - S
K8	**E 708**	227	131	15	25	7°	3,1	8300	E 728 R - S
K11	**E 711**	250	149	16	25	7°	4,2	10200	E 731 R - S
K13	**E 713**	300	180	23	30	7°	7,8	13500	E 733 R - S
K15	**E 715**	340	204	26	40	7°	9,3	16600	E 735 R - S

- **Silver** type tips Range L.
- Zahnspitzen Typ **Silver** Serie L.
- Pointes type **Silver** Série L.
- Коронки **Silver** серии L.
- Puntas tipo **Silver** Serie L.
- Punte tipo **Silver** Serie L.

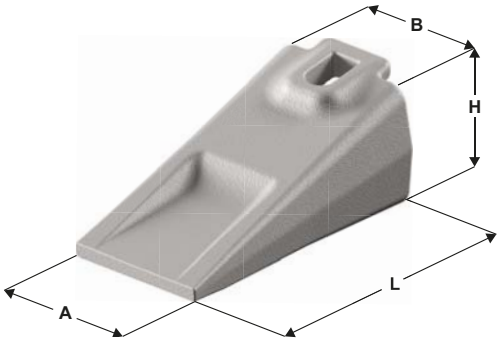

5

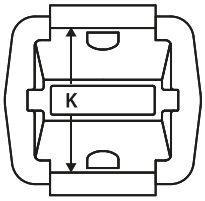

SIZE	OUR REF.	L	A	B	H	K	KG	ADAPTER	LOCK
K1	**E 721 L**	100	44	50	41	33	0,6	E 761	E 741
K3	**E 723 L**	117	52	57	45	37	0,9	E 763 - E 783	E 741
K5	**E 725 L**	143	56	67	56	45	1,4	E 765 - E 785	E 745
K7	**E 727 L**	160	61	73	62	49	1,9	E 767	E 747
K9	**E 729 L**	178	68	79	67	54	2,6	E 769	E 747

- **Silver** type tips Range R.
- Zahnspitzen Typ **Silver** Serie R.
- Pointes type **Silver** Série R.
- Коронки **Silver** серии R.
- Puntas tipo **Silver** Serie R.
- Punte tipo **Silver** Serie R.

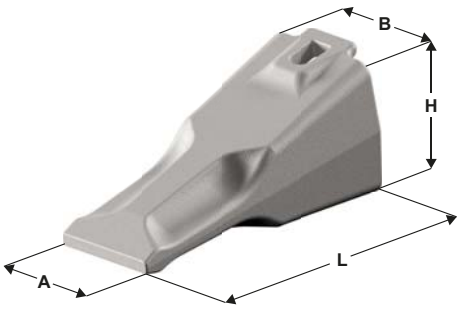

⑥

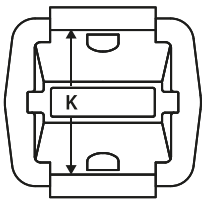

SIZE	OUR REF.	L	A	B	H	K	KG	ADAPTER	LOCK
K1	**E 721 R**	98	42	50	41	33	0,5	E 701 - E 761 E 781	E 741
K3	**E 723 R**	115	50	57	45	37	0,8	E 703 - E 763 E 783	E 741
K5	**E 725 R**	138	54	67	56	45	1,3	E 705 - E 765 E 785	E 745
K6	**E 726 R**	138	53	67	65	54	1,5	E 706	E 746
K7	**E 727 R**	155	59	73	62	49	1,6	E 707 - E 767	E 747
K8	**E 728 R**	155	58	73	73	60	1,8	E 708	E 748
K9	**E 729 R**	173	65	79	67	54	2,3	E 709 - E 769	E 747
K11	**E 731 R**	191	64	79	85	72	3,2	E 711 - E 791	E 751
K13	**E 733 R**	220	74	95	100	86	5,0	E 713	E 753
K15	**E 735 R**	247	86	103	109	92	6,6	E 715	E 755

- **Silver** type tips Range S.
- Zahnspitzen Typ **Silver** Serie S.
- Pointes type **Silver** Série S.
- Коронки **Silver** серии S.
- Puntas tipo **Silver** Serie S.
- Punte tipo **Silver** Serie S.

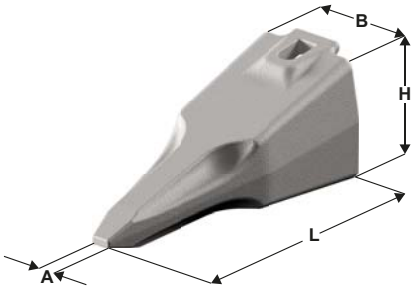

7

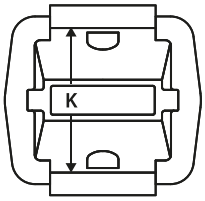

SIZE	OUR REF.	L	A	B	H	K	KG	ADAPTER	LOCK
K6	**E 726 S**	148	11	67	65	54	1,4	E 706	E 746
K8	**E 728 S**	165	12	73	73	60	1,8	E 708	E 748
K11	**E 731 S**	206	14	79	85	72	3,0	E 711	E 751
K13	**E 733 S**	238	16	95	100	86	4,9	E 713	E 753
K15	**E 735 S**	265	18	103	109	92	6,3	E 715	E 755

- Locks type **Silver**.
- Sicherungen Typ **Silver**.
- Clavettes type **Silver**.
- Фиксаторы **Silver**.
- Fijaciones tipo **Silver**.
- Bloccaggi tipo **Silver**.

SIZE	OUR REF.	L	H	ADAPTER	TIP
K1 - K3	**E 741**	43	8	E 701 - E 761 - E 781 E 703 - E 763 - E 783	E 721 L - E 721 R E 723 L - E 723 R
K5	**E 745**	56	10	E 705 - E 765 - E 785	E 725 L - E 725 R
K6	**E 746**	64	10	E 706	E 726 R - E 726 S
K7 - K9	**E 747**	65	12	E 707 - E 709 E 767 - E 769	E 727 L - E 727 R E 729 L - E 729 R
K8	**E 748**	75	12	E 708	E 728 R - E 728 S
K11	**E 751**	84	12	E 711 - E 791	E 731 R - E 731 S
K13	**E 753**	102	13	E 713	E 733 R - E 733 S
K15	**E 755**	108	15	E 715	E 735 R - E 735 S

- **Bofors** type teeth for excavators (vertical hole).
- Baggerzähne Typ **Bofors** (vertikales Loch).
- Dents type **Bofors** pour excavateurs (trou vertical).
- Зубья **Bofors** для экскаваторов (вертикальное отверстие).
- Dientes tipo para excavadoras **Bofors** (fijación vertical).
- Denti tipo **Bofors** per escavatori (foro verticale).

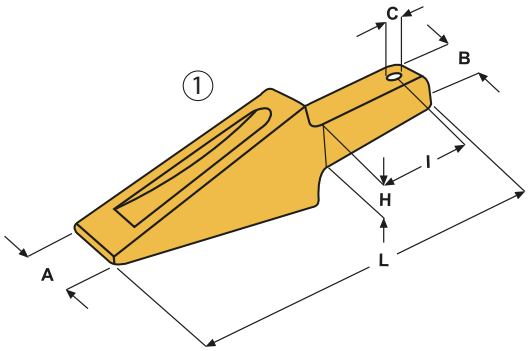

	#										
OUR REF.	PART NO.	PICTURE	L	A	B	H	I	C	KG	PIN	KG
E 105	4046729	1	357	80	50	50	115	14	6,2	E 98	12300
E 110	4046663	1	410	90	57	58	132	20	9,6	E 99	17000
E 115	3027689	1	505	95	64	64	172	20	14,7	E 99	19000
E 120	3027512	1	575	110	75	75	211	20	22,0	E 99	27000

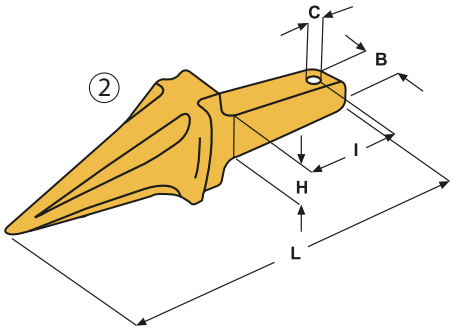

OUR REF.	PICTURE	L	B	H	I	C	KG	PIN	KG
E 105 S	2	400	50	50	115	14	6,5	E 98	11300
E 110 S	2	450	57	58	132	20	9,6	E 99	14500
E 115 S	2	550	64	64	172	20	15,1	E 99	17800

- Adapters for **Bofors** type teeth (vertical hole).
- Hülsen für Zähne Typ **Bofors** (vertikales Loch).
- Boitiers pour dents type **Bofors** (trou vertical).
- Адаптеры для зубьев **Bofors** (вертикальное отверстие).
- Portadientes tipo **Bofors** (fijación vertical).
- Custodie per denti tipo **Bofors** (foro verticale).

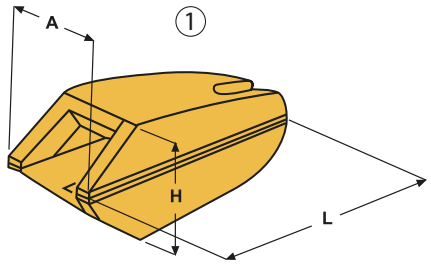

OUR REF.	PICTURE	L	A	H	KG	TOOTH
E 106	1	220	86	95	6,6	E 105 - E 105 S
E 111	1	240	103	122	11,0	E 110 - E 110 S
E 116	1	305	108	130	16,0	E 115 - E 115 S
E 121	1	330	124	150	21,5	E 120

- Retaining pins.
- Sicherungsbolzen.
- Axes de fixation.
- Крепёжные пальцы.
- Fijaciones.
- Perni di fissaggio.

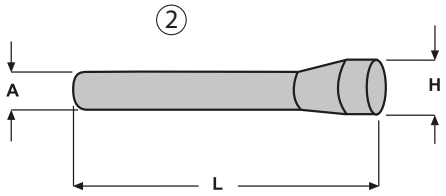

OUR REF.	PICTURE	L	A	H	TOOTH
E 98	2	120	13	19	E 105 - E 105 S
E 99	2	150	18	28	E 110 - E 110 S - E 115 E 115 S - E 120

- **Bofors** type teeth for excavators.
- Baggerzähne Typ **Bofors**.
- Dents type **Bofors** pour excavateurs.
- Зубья **Bofors** для экскаваторов.
- Dientes tipo **Bofors** para excavadoras.
- Denti tipo **Bofors** per escavatori.

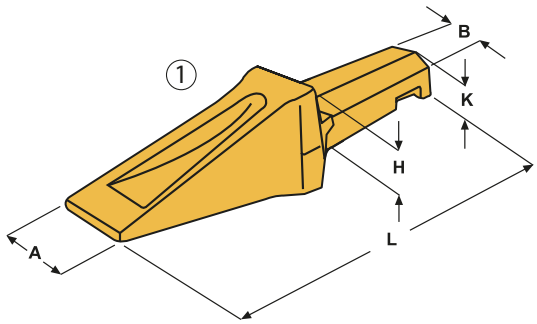

	#									
OUR REF.	PART NO.	PICTURE	L	A	B	H	K	KG	LOCK	KG
E 150	4044336 - 31101	1	340	80	41	44	28	5,3	E 251	10000
E 155	4044428 - 32102	1	407	90	49	52	35	8,6	E 252	14000
E 160	3031334 - 33101	1	483	100	55	58	45	13,8	E 253	16000
E 165	3031335 - 34101	1	545	110	62	64	50	18,3	E 253	20500
E 170	3031336 - 35101	1	595	125	73	75	55	26,5	E 254	26000

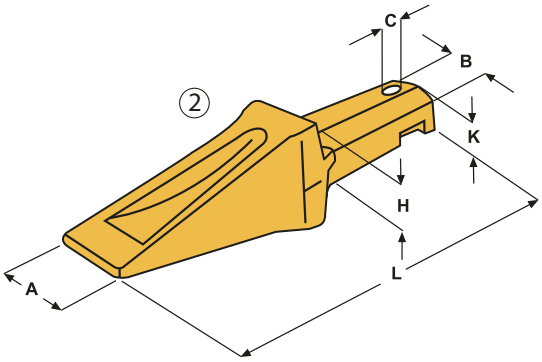

	#									
OUR REF.	PART NO.	PICTURE	L	A	B	H	K	C	KG	PIN
E 150.1	4044336 - 31101	2	340	80	41	44	28	15	5,2	E 633
E 155.1	4044428 - 32102	2	407	90	49	52	35	15	8,5	E 633
E 160.1	3031334 - 33101	2	483	100	55	58	45	24	13,6	E 638
E 165.1	3031335 - 34101	2	545	110	62	64	50	24	18,1	E 638
E 170.1	3031336 - 35101	2	595	125	73	75	55	26	26,3	E 640

- **Bofors** type teeth for loaders.
- Laderzähne Typ **Bofors**.
- Dents type **Bofors** pour pelles-chargeuses.
- Зубья **Bofors** для погрузчиков.
- Dientes tipo **Bofors** para palas.
- Denti tipo **Bofors** per pale.

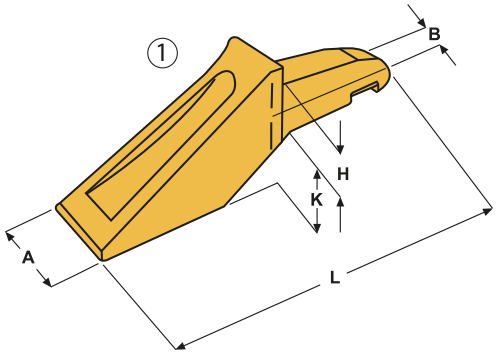

E	#									
OUR REF.	PART NO.	PICTURE	L	A	B	H	K	KG	LOCK	KG
E 200	4046815 4047166 - 30101	1	258	62	32	36	25	2,5	E 250	5400
E 205	4046796 4047167 - 31102	1	308	70	37	44	30	4,5	E 251	7900
E 210	3032680 3031537 - 32101	1	375	85	48	54	35	8,4	E 252	12500
E 215	3027705 3031539 - 33102	1	415	110	52	59	40	11,9	E 253	16000

- **Bofors** type adapters.
- Zahnhülsen Typ **Bofors**.
- Porte-dents type **Bofors**.
- Адаптеры **Bofors**.
- Portadientes tipo **Bofors**.
- Custodie tipo **Bofors**.

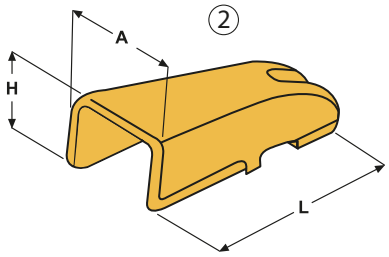

E	#						
OUR REF.	PART NO.	PICTURE	L	A	H	KG	TOOTH
E 201	4046816 - 31006	2	121	64	50	0,9	E 200
E 206	4046797 - 31004	2	160	77	61	2,0	E 205
E 211	4046819 - 32004	2	209	94	74	3,8	E 210
E 216	4046862 - 33004	2	216	105	83	5,1	E 215

- **Bofors** type locks.
- Sicherungen Typ **Bofors**.
- Clavetages type **Bofors**.
- Фиксаторы **Bofors**.
- Fijaciones tipo **Bofors**.
- Bloccaggi tipo **Bofors**.

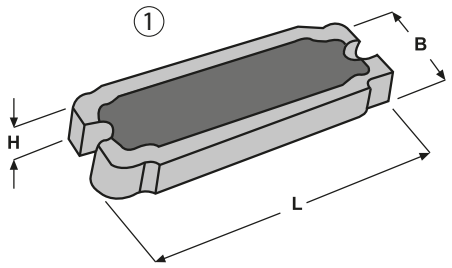

	#					
OUR REF.	**PART NO.**	**PICTURE**	**L**	**B**	**H**	**TOOTH**
E 250	6254673 - 30201	1	59	27	8	E 200
E 251	6254675 - 31201	1	73	32	10	E 150 - E 205
E 252	6254677 - 32201	1	87	35	10	E 155 - E 210
E 253	6254682 - 33201	1	96	40	11	E 160 - E 165 E 215
E 254	6254679 - 35201	1	120	50	13	E 170

- Retaining pins.
- Sicherungsbolzen.
- Axes de fixation.
- Крепёжные пальцы.
- Fijaciones.
- Spine di fissaggio.

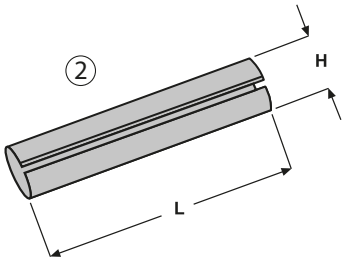

OUR REF.	**PICTURE**	**L**	**H**	**TOOTH**
E 633	2	80	15	E 150.1 E 155.1
E 638	2	100	25	E 160.1 E 165.1
E 640	2	120	27	E 170.1

- **Bofors** type tooth and adapter for excavators (horizontal hole).
- Zahn und Hülse Typ **Bofors** für Bagger (horizontales Loch).
- Dent et porte-dent type **Bofors** pour excavateurs (trou horizontal).

- Зуб и адаптер **Bofors** для экскаваторов (горизонтальное отверстие).
- Diente y portadiente tipo Bofors para excavadoras (fijación horizontal).
- Dente e custodia tipo **Bofors** per escavatori (foro orizzontale).

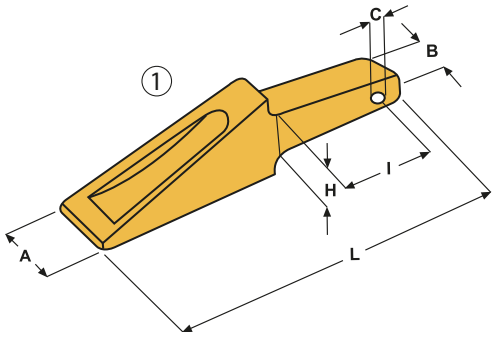

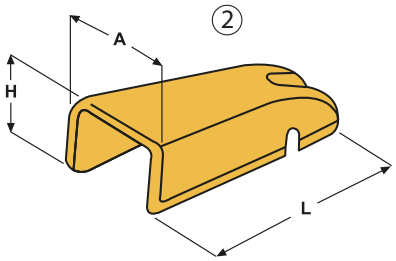

	#									
OUR REF.	PART NO.	PICTURE	L	A	B	H	I	C	KG	KG
E 62	4038279	1	230	56	34	34	77	13	5500	2,1
E 63	4038219	2	141	60	-	48	-	-	-	1,2

- **FAI** type tooth and adapter for excavators (horizontal hole).
- Zahn und Hülse Typ **FAI** für Bagger (horizontales Loch).
- Dent et porte-dent type **FAI** pour excavateurs (trou horizontal).

- Зуб и адаптер **FAI** для экскаваторов (горизонтальное отверстие).
- Diente y portadiente tipo **FAI** para excavadors (fijación horizontal).
- Dente e custodia tipo **FAI** per escavatori (foro orizzontale).

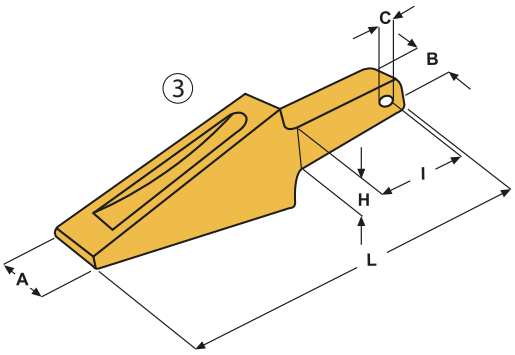

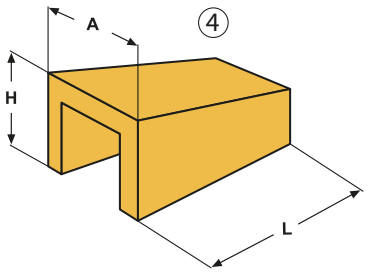

OUR REF.	PICTURE	L	A	B	H	I	C	KG	KG
E 60	3	300	61	33	41	125	11	3,2	7000
E 61	4	120	71	-	57	-	-	1,6	-

- **FN / BT** type teeth and adapters.
- Zähne und Hülsen Typ **FN / BT**.
- Dents et porte-dents type **FN / BT**.
- Зубья и адаптеры **FN / BT**.
- Dientes y portadientes tipo **FN / BT**.
- Denti e custodie tipo **FN / BT**.

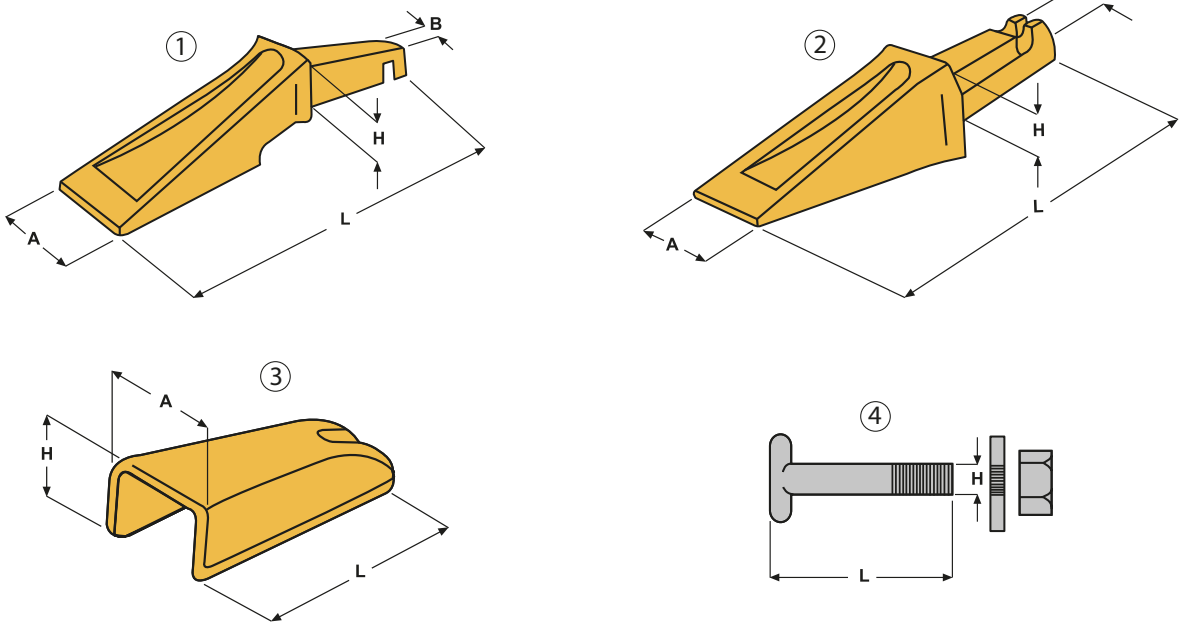

	#							
OUR REF.	**PART NO.**	**PICTURE**	**L**	**A**	**B**	**H**	**KG**	**KG**
E 71	3000 FN	1	241	65	34	34	2,3	5800
E 51	300 H	3	120	62	-	48	1,2	5800
E 52	5 ST	4	59	-	-	10	0,07	5800
E 50	3000 BT	2	230	62	34	34	2,0	6200
E 51	300 H	3	120	62	-	48	1,2	6200
E 52	5 ST	4	59	-	-	10	0,07	6200

- **Lehnhoff** type teeth and adapters.
- Zähne und Hülsen Typ **Lehnhoff**.
- Dents et porte-dents type **Lehnhoff**.
- Зубья и адаптеры **Lehnhoff**.
- Dientes y portadientes tipo **Lehnhoff**.
- Denti e custodie tipo **Lehnhoff**.

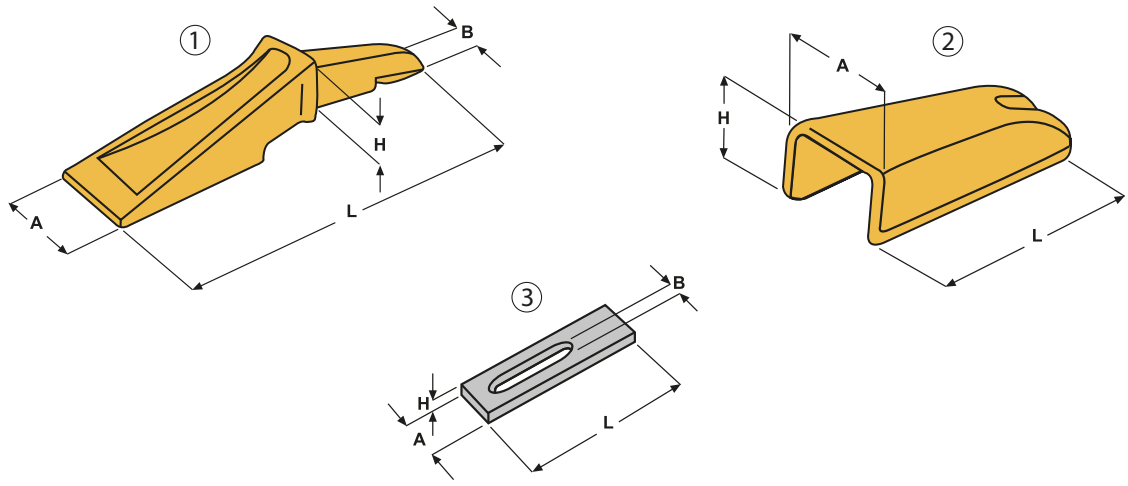

	#							
OUR REF.	**PART NO.**	**PICTURE**	**L**	**A**	**B**	**H**	**KG**	**KG**
E 67	400 F	1	212	50	34	34	1,6	4500
E 69	011 HS	2	125	56	-	47	1,0	4500
E 64	11 S	3	93	30	10,5	3	0,07	4500
E 68	411 F	1	235	65	34	34	2,1	5500
E 69	011 HS	2	125	56	-	47	1,0	5500
E 64	11 S	3	93	30	10,5	3	0,07	5500

- Reversible sidecutters for excavators.
- Reversible Sicheln für Bagger.
- Tranchants lateraux réversibles pour excavateurs.
- Боковые двусторонние кромки для экскаваторов.
- Cuchillas laterales reversibles para excavadoras.
- Taglienti laterali reversibili per escavatori.

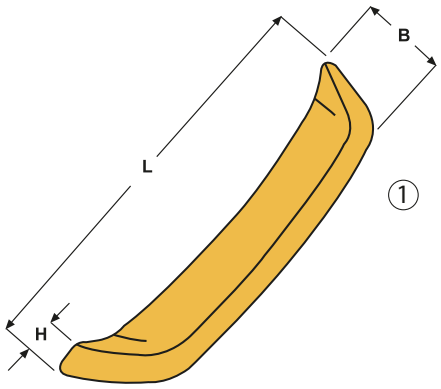

OUR REF.	PICTURE	L	B	H	KG
E 90	1	305	58	21	1,3
E 91	1	450	74	23	4,2
E 92	1	620	95	38	9,5

- Sidecutters for mini excavators.
- Sicheln für Minibagger.
- Tranchants lateraux pour mini excavateurs.
- Боковые режущие кромки для мини экскаваторов.
- Cuchillas laterales para miniexcavadoras.
- Taglienti laterali per mini escavatori.

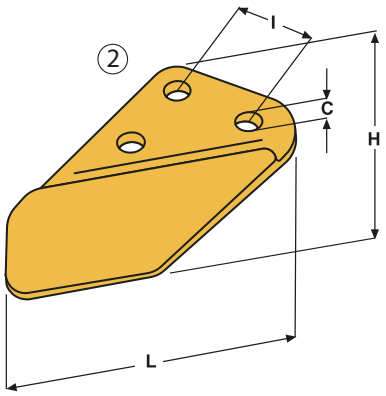

OUR REF.	PICTURE	L	H	I	C	KG
E 7 R	2	153	120	42,5	13,5	0,9
E 7 L	2	153	120	42,5	13,5	0,9

- Teeth for crushers.
- Reißzähne.
- Dents pour broyeurs.
- Зубья для дробилок.
- Dientes para trituradoras.
- Denti per frantumatori.

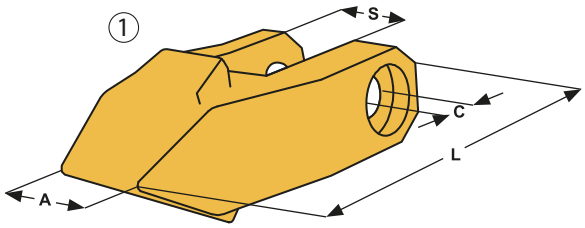

OUR REF.	PICTURE	L	A	S	C	KG
E 132	1	160	47	36	19	2,7
E 133	1	195	56	41	21	5,0
E 135	1	250	65	51	26	9,8

- Shrouds.
- Adapterkappen.
- Capsules de protection.
- Защитные капсулы.
- Protectores.
- Custodie protettive.

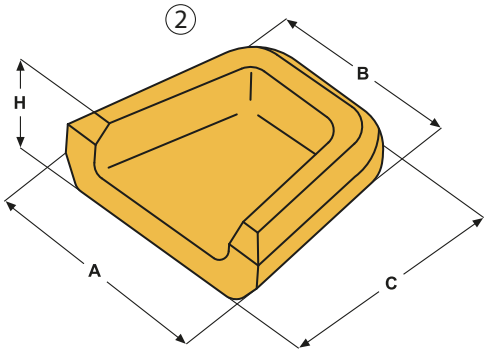

OUR REF.	PICTURE	A	B	C	H	KG
E 95	2	106	84	94	36	1,5
E 96	2	141	105	102	46	2,5
E 97	2	188	153	131	51	5,9

- Production of custom made parts.
- Herstellung von speziellen Teilen mit Form auf Antrag.
- Production des pièces spéciales avec forme sur demande.
- Производство специальных изделий с формой на заказ.
- Producción de piezas especiales con forma sobre pedido.
- Produzione di particolari speciali con forma a richiesta.

- Bolts and nuts.
- Schrauben und Muttern.
- Boulons et écrous.
- Болты и гайки.
- Tornillos y tuercas.
- Viti e dadi.

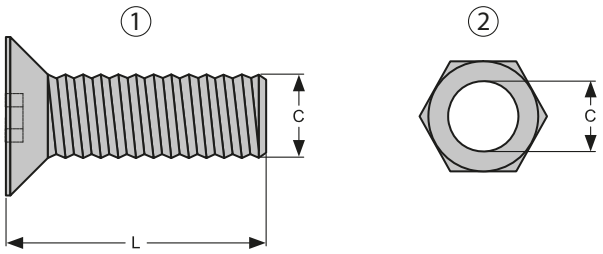

OUR REF.	PICTURE	C (mm)	L (mm)
E 615 B	1	12	40
E 600 N	2	12	-
E 614 B	1	14	55
E 614 N	2	14	-
E 616 B	1	16	45
E 616.1 B	1	16	50
E 616.2 B	1	16	60
E 605 N	2	16	-

- Bolts and nuts.
- Schrauben und Muttern.
- Boulons et écrous.
- Болты и гайки.
- Tornillos y tuercas.
- Viti e dadi.

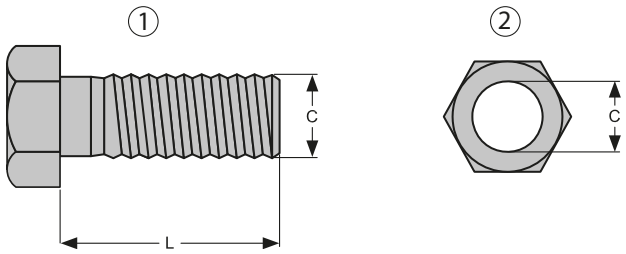

OUR REF.	PICTURE	C (mm)	L (mm)
E 600 B	1	12	45
E 600.1 B	1	12	50
E 600 N	2	12	-
E 603 B	1	14	50
E 603.1 B	1	14	60
E 603 N	2	14	-
E 605 B	1	16	50
E 605.1 B	1	16	70
E 605.2 B	1	16	60
E 605 N	2	16	-
E 609 B	1	18	70
E 609 N	2	18	-
E 608 B	1	20	70
E 608 N	2	20	-
E 610 B	1	24	90
E 610 N	2	24	-

- Bolts and nuts.
- Schrauben und Muttern.
- Boulons et écrous.
- Болты и гайки.
- Tornillos y tuercas.
- Viti e dadi.

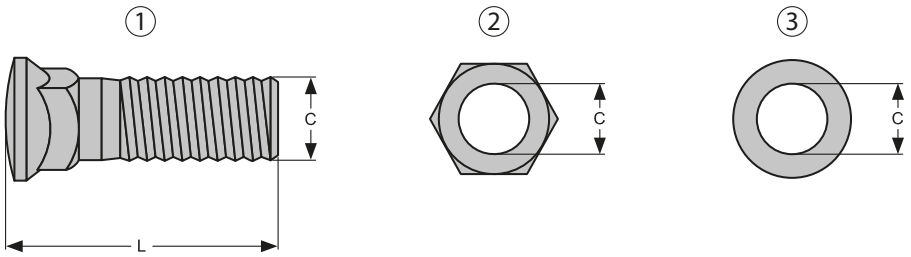

				#	#
OUR REF.	**PICTURE**	**C (“)**	**L (“)**	**CATERPILLAR**	**KOMATSU**
E 620.3 B	1	**5/8**	**1-3/4**	4F-3653	-
E 620.2 B	1	**5/8**	**2**	4F-3654	02090-11050
E 620.1 B	1	**5/8**	**2-1/4**	3F-5108	02090-11060 / 801-58-0085
E 620 B	1	**5/8**	**2-1/2**	4F-3656	232-70-12460
E 620.4 B	1	**5/8**	**2-3/4**	4F-3657	-
E 620.5 B	1	**5/8**	**3**	4F-3658	02090-11080
E 620.6 B	1	**5/8**	**3-1/2**	4F-3665	-
E 620.7 B	1	**5/8**	**4**	4F-3671	-
E 620 N	2	**5/8**	**-**	4K-0367	02290-11016
E 620 W	3	**5/8**	**-**	5P-8247	-
E 622.4 B	1	**3/4**	**2**	4F-3672	234-70-32270
E 622.1 B	1	**3/4**	**2-1/4**	4F-7827	02090-11260
E 622 B	1	**3/4**	**2-1/2**	5J-4773	02090-11265 / 826-00303 154-71-41270
E 622.5 B	1	**3/4**	**2-3/4**	5J-4771	02090-11270 / 234-70-32250
E 622.3 B	1	**3/4**	**3**	4F-0138	02090-11275 / 234-70-32270
E 622.6 B	1	**3/4**	**3-1/8**	1J-6762	-
E 622.2 B	1	**3/4**	**3-1/2**	-	02090-11290
E 622.8 B	1	**3/4**	**3-3/4**	5F-8933	-
E 622.9 B	1	**3/4**	**4**	-	02091-11200 / 02091-11205
E 622.10 B	1	**3/4**	**4-1/4**	1J-0962	-
E 622.11 B	1	**3/4**	**4-1/2**	4F-0253	02091-11210 / 02091-11215
E 622.12 B	5	**3/4**	**5**	1J-6761	02091-11220
E 622 N	2	**3/4**	**-**	2J-3506	02090-11219 / 154-70-22270 234-70-32290
E 622 W	3	**3/4**	**-**	5P-8248	01643-21845

- Bolts and nuts.
- Schrauben und Muttern.
- Boulons et écrous.
- Болты и гайки.
- Tornillos y tuercas.
- Viti e dadi.

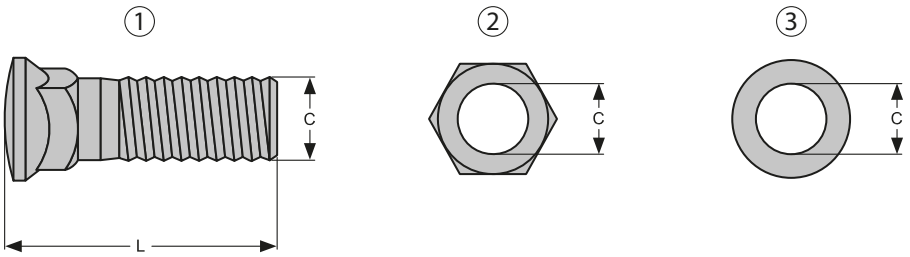

				#	#
OUR REF.	PICTURE	C (“)	L (“)	CATERPILLAR	KOMATSU
E 623 B	1	**7/8**	**2-1/2**	5J-4772	-
E 623.1 B	1	**7/8**	**2-3/4**	6F-0196	142-70-12260 / 02090-11485
E 623.2 B	1	**7/8**	**3**	5J-2409	175-71-11454
E 623.3 B	1	**7/8**	**3-1/4**	8J-2935	02090-11490 / 175-71-11450 4237-70-13180
E 623.4 B	1	**7/8**	**3-1/2**	2J-2548	02090-11490 175-71-11463
E 623.6 B	1	**7/8**	**4**	-	02090-11495 / 09208-12290
E 623.7 B	1	**7/8**	**5**	-	175-71-11471
E 623 N	2	**7/8**	**-**	2J-3505	02090-11422 / 09218-12219 175-71-11530
E 623 W	3	**7/8**	**.**	5P-8249	-
E 624.3 B	1	**1**	**2-3/4**	1J-5607	02090-11485
E 624.1 B	1	**1**	**3**	4F-4042	-
E 624.4 B	1	**1**	**3-1/4**	4J-9058	419-70-13150
E 624 B	1	**1**	**3-1/2**	4J-9208	135-70-34120 17A-71-12451
E 624.5 B	1	**1**	**3-3/4**	1J-4948	02091-11610 / 195-71-11452 195-71-52280 / 09208-12595
E 624.2 B	1	**1**	**4**	5P-8136	02091-11600 / 195-71-11461
E 624.6 B	1	**1**	**4-1/2**	1J-3527	195-71-21530
E 624.7 B	1	**1**	**6**	1J-2034	-
E 624.8 B	1	**1**	**6-1/2**	-	195-71-11473
E 624 N	2	**1**	**-**	2J-3507	02290-11625 / 09218-12523 135-70-34130
E 624 W	3	**1**	**-**	5P-8250	01643-22460
E 625.2 B	1	**1-1/4**	**3-3/8**	8J-9079	-
E 625.3 B	1	**1-1/4**	**3-3/4**	6V-6535	-
E 625 B	1	**1-1/4**	**4**	5P-8823	02091-12010
E 625.1 B	1	**1-1/4**	**4-1/2**	6V8360	02091-12020
E 625.4 B	1	**1-1/4**	**5**	5P-8361	198-71-21710
E 625.5 B	1	**1-1/4**	**5-1/2**	-	198-1092
E 625.6 B	1	**1-1/4**	**5-3/4**	-	198-71-21720
E 625 N	2	**1-1/4**	**-**	3K-9770	02290-12031 / 195-71-61950
E 625 W	3	**1-1/4**	**-**	4K-0684	198-71-11230

Rolled profiles / Walzprofile / Profils laminés
Катаные профили / Perfiles laminados / Profili laminati

Complete production chain.
Komplette Produktionskette.
Filière de production complète.
Полная производственная цепочка.
Hilera de fabricación completa.
La filiera produttiva completa.

Steel production.
Stahlherstellung.
Production Acier.
Производство стали.
Producción de acero.
Produzione acciaio.

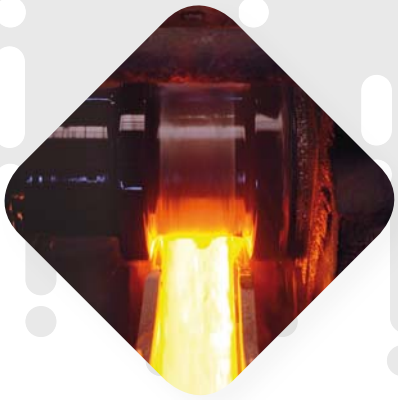

Rolling.
Walzen.
Laminage.
Прокат.
Laminación.
Laminazione.

Heat treatment.
Wärmebehandlung.
Traitement thermique.
Термообработка.
Tratamiento térmico.
Trattamento termico.

ACCIAIERIE VENETE SPA

Machining.
Maschinenbearbeitung.
Travails mécaniques.
Механическая обработка.
Trabajos mecánicos.
Lavorazioni meccaniche.

Painting.
Lackierung.
Peinte.
Окраска.
Pintura.
Verniciatura.

Stock.
Lager.
Stock.
Склад.
Almacén.
Magazzino.

Hardness / Härte / Dureté / Твёрдость / Dureza / Durezza		
ESTRONG 250	**HB 220 – 250**	Natural rolled state / Im natürlichen Walzzustand A l'état naturel de laminage / В естественном состоянии катанного профиля En estado natural de laminación / Allo stato grezzo di laminazione
ESTRONG 400	**HB 380 – 440**	After the heat treatment / Nach Vergütung Après le traitement thermique / После термической обработки Después del tratamiento térmico / Dopo il trattamento termico
ESTRONG 500	**HB 470 – 530**	After the heat treatment / Nach Vergütung Après le traitement thermique / После термической обработки Después del tratamiento térmico / Dopo il trattamento termico
EC 270	**HB 250 – 290**	Carbon steel / Kohlenstoffstahl Acier au carbone / Углеродистая сталь Acero al carbono / Acciaio al carbonio

Chemical composition / Chemische Zusammensetzung / Composition chimique
Химический состав / Composición química / Composizione chimica

	C Max	Si Max	Mn Max	P Max	S Max	Cr Max	Ni Max	Mo Max	B Max
ESTRONG 250	0,28 %	0,35 %	1,40 %	0,03 %	0,03 %	0,50 %	0,30 %	0,25 %	0,004 %
ESTRONG 400	0,19 %	0,35 %	1,40 %	0,03 %	0,03 %	0,50 %	0,30 %	0,25 %	0,004 %
ESTRONG 500	0,28 %	0,35 %	1,40 %	0,03 %	0,03 %	0,50 %	0,30 %	0,25 %	0,004 %
EC 270	0,75 %	0,35 %	1,00 %	0,03 %	0,03 %	0,30 %	0,30 %	0,08 %	-

Indicative mechanical features / Mechanische Eigenschaften (Richtwerte)
Caractéristiques mécaniques indicatives / Ориентировочные механические характеристики
Características mecánicas indicativas / Caratteristiche meccaniche indicative

	Tensile strength Zugfestigkeit Résistance à la rupture Прочность на разрыв Tensión de rotura Tensione di rottura	Yield point Streckgrenze Limite d'élasticité Предел текучести Límite de elasticidad Snervamento	Elongation Dehnung Allongement Относительное удлинение Elongación Allungamento	Resilience Schlagarbeit Résilience Упругость Resiliencia Resilienza
	Rm	Re	A_5	-40°C
ESTRONG 250	730 N/mm²	510 N/mm²	17%	-
ESTRONG 400	1470 N/mm²	1100 N/mm²	11%	35 J
ESTRONG 500	1770 N/mm²	1330 N/mm²	9 %	30 J
EC 270	900 N/mm²	500 N/mm²	12%	-

- Single bevel rolled profiles.
- Einseitig abgeschrägte Walzprofile.
- Profils laminés à 1 chanfrein.
- Катаные профили с одним скосом.
- Perfiles laminados a un bisel.
- Profili laminati a uno smusso.

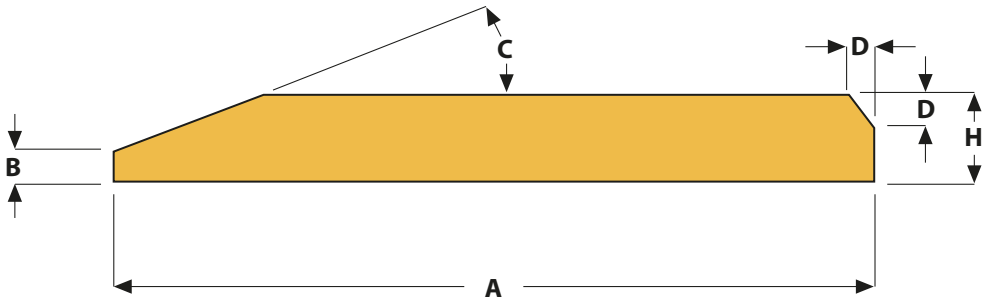

A	H	B	D	C	LENGTH	KG/M
80	**12**	5	-	20,2°	6300	7,1
110	**12**	3	R=3	23,9°	6000	9,7
110	**16**	7	R=3	23,9°	6000	13,1
150	**16**	7	5	24°	6000	18,0
150	**20**	5	5	22,6°	6000	21,5
150	**20**	5	5	26,5°	6000	21,7
200	**20**	6	8	23°	6000	29,5
200	**25**	11	8	23°	6000	37,4
245	**25**	8	10	22,6°	6000	44,9
250	**25**	6	10	22,6°	6000	45,6
250	**30**	11	10	22,6°	6000	55,3
270	**32**	10	10	23°	6100	63,1
270	**35**	13	10	23°	6100	69,1
300	**30**	8	10	23°	6100	66,1
300	**35**	13	10	23°	6100	77,7
300	**40**	18	10	23°	6100	89,4
300	**50**	28	10	23°	6100	112,9
400	**40**	15	12	24°	6100	119,5
400	**45**	20	12	24°	6100	135,2
400	**50**	25	12	24°	6100	150,9

- Double bevel rolled profiles.
- Zweiseitig abgeschrägte Walzprofile.
- Profils laminés à 2 chanfreins.
- Катаные профили с двумя скосами.
- Perfiles laminados a dos biseles.
- Profili laminati a due smussi.

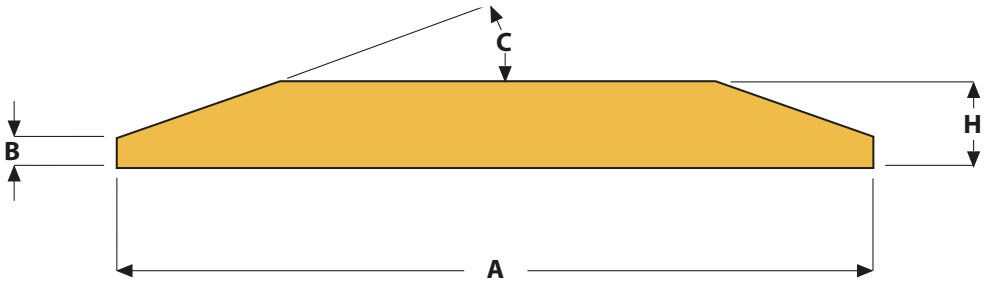

A	H	B	C	LENGTH	KG/M
120	**15**	5	25°	6500	12,2
152,4	**15,9**	5	25°	6500	17,4
152,4	**19,1**	8,1	25°	6500	21,0
203,2	**15,9**	5	25°	6500	23,7
203,2	**19,1**	8,1	25°	6500	28,5
203,2	**25,4**	14,4	25°	6500	38,5
254	**19,1**	7,1	25°	6500	36,0
254	**25,4**	13,4	25°	6500	48,5
254	**30**	18	25°	6500	57,7
254	**32**	20	25°	6500	61,4
254	**35**	23	25°	6500	67,4
254	**41**	29	25°	6500	79,3
280	**25**	7	22,5°	6500	48,9
304,8	**25,4**	9,5	22,5°	6500	56,0
304,8	**28,5**	12,6	22,5°	6500	63,6
304,8	**32**	16,1	22,5°	6500	71,8
330	**25**	11	22,5°	6500	61,0
330	**28,5**	14,5	22,5°	6500	70,1

A	H	B	C	LENGTH	KG/M
330	**30**	16	22,5°	6500	74,0
330	**32**	18	22,5°	6500	79,2
330	**35**	21	22,5°	6500	87,0
330	**38**	24	22,5°	6500	94,7
330	**41**	27	22,5°	6500	102,5
330	**50**	36	22,5°	6500	126,1
360	**30**	8	22,5°	6500	75,6
360	**35**	13	22,5°	6500	89,9
360	**40**	18	22,5°	6500	103,9
406	**25**	9	22,5°	6500	74,8
406	**28,5**	12,5	22,5°	6500	86,0
406	**32**	16	22,5°	6500	97,1
406	**35**	19	22,5°	6500	106,7
406	**38**	22	22,5°	6500	116,0
406	**41**	25	22,5°	6500	125,8
406	**45**	29	22,5°	6500	138,6
406	**50**	34	22,5°	6500	154,5
406	**60**	44	22,5°	6100	186,2

- Curved double bevel rolled profiles.
- Zweiseitig abgeschrägte gekrümmte Walzprofile.
- Profils laminés à 2 chanfreins courbes.
- Катаные гнутые профили с двумя скосами.
- Perfiles laminados curvos a dos biseles.
- Profili laminati a due smussi curvi.

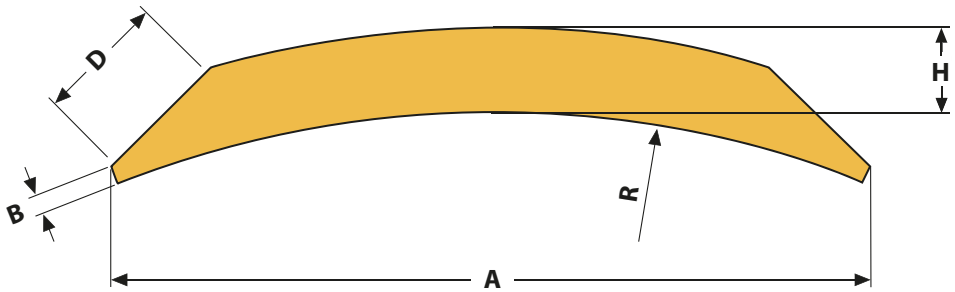

A	H	B	D	R	LENGTH	KG/M
152,4	**12,7**	2,5	33,3	273	12900	13,3
152,4	**15,9**	5,5	33,3	273	12900	17,2
152,4	**19,1**	8,6	33,3	273	12900	20,4
203,2	**15,9**	5,5	33,3	273	12900	23,3
203,2	**19,1**	8,6	33,3	273	12900	28,3
203,2	**25,4**	14,7	33,3	273	12900	38,7

- Half arrow rolled profiles.
- Spezialprofile.
- Profils demi-flèche.
- Полустреловидные профили.
- Perfiles media flecha.
- Profili laminati a freccia.

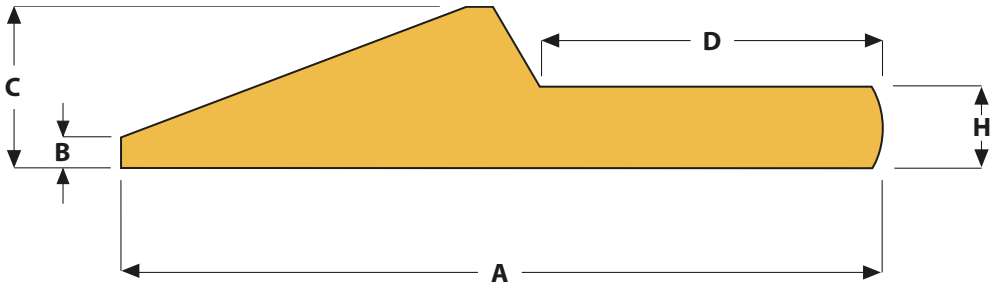

A	H	C	B	D	LENGTH	KG/M
101	**11**	**21**	3	46	6100	9,8
151	**16**	**32**	6	68	6100	21,3
203	**19**	**32**	5	127	6100	31,0
203	**19**	**32**	5	127	7400	31,0
254	**29**	**58**	10	130	7400	66,2
254	**40**	**69**	21	130	7400	88,5

- Rectangular rolled profiles.
- Rechteckige Walzprofile.
- Profils laminés rectangulaires.
- Прямоугольные катаные профили.
- Perfiles laminados rectangulares.
- Profili laminati rettangolari.

A	H	LENGTH	KG/M
60	**8**	6000	3,8
60	**10**	6000	4,7
80	**10**	6000	6,3
80	**15**	6000	9,4
100	**10**	6000	7,8
100	**12**	6000	9,3
100	**15**	6000	11,7
120	**12**	6000	11,2
120	**15**	6000	14,1
120	**20**	6000	18,7
130	**15**	6000	15,2
150	**15**	6000	17,6
150	**20**	6000	23,4
160	**15**	6000	18,7
180	**20**	6000	28,1
200	**15**	6000	23,4
200	**20**	6000	31,2

- Rectangular profiles produced with dimensions on request.
- Rechteckige Profile mit Abmessungen auf Anfrage.
- Profils rectangulaires réalisés avec dimensions sur demande.
- Прямоугольные профили с размерами на заказ.
- Perfiles rectangulares producidos con dimensiones bajo pedido.
- Profili rettangolari prodotti con dimensioni a richiesta.

A = **60** (mm) → **400** (mm)	**H** = **8** (mm) → **50** (mm)

Blades manufactured with **length and drilling on request**.
Messerstähle mit **Länge und Bohrung auf Antrag**.
Lames réalisées avec **longueur et perçage sur demande**.
Ножи изготовленные **с длиной и отверстиями на заказ**.
Cuchillas producidas con **longitud y con taladros bajo pedido.**
Lame prodotte con **lunghezza e foratura a richiesta**.

- Single bevel blades produced with length and drilling on request.
- Einfasige Messerstähle mit Länge und Bohrung auf Antrag.
- Lames à un chanfrein réalisées avec longueur et perçage sur demande.
- Ножи с одним скосом с длиной и отверстиями на заказ.
- Cuchillas a un bisel producidas con longitud y con taladros bajo pedido.
- Lame ad uno smusso prodotte con lunghezza e foratura a richiesta.

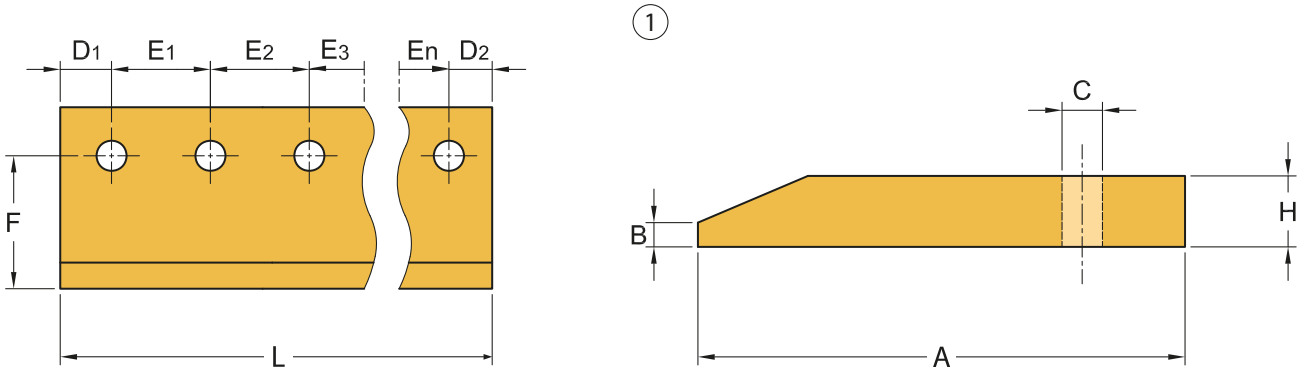

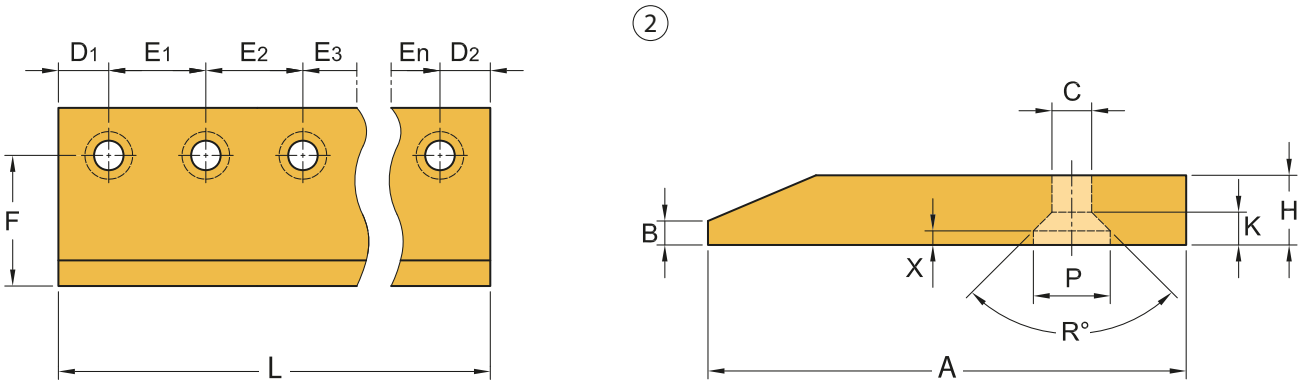

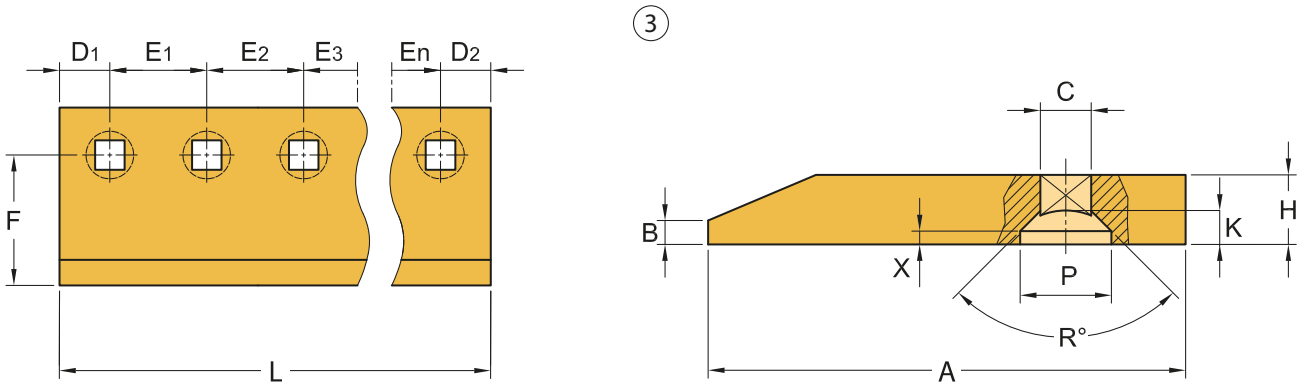

- Single bevel blades produced with length and drilling on request.
- Einfasige Messerstähle mit Länge und Bohrung auf Antrag.
- Lames à un chanfrein réalisées avec longueur et perçage sur demande.
- Ножи с одним скосом с длиной и отверстиями на заказ.
- Cuchillas a un bisel producidas con longitud y con taladros bajo pedido.
- Lame ad uno smusso prodotte con lunghezza e foratura a richiesta.

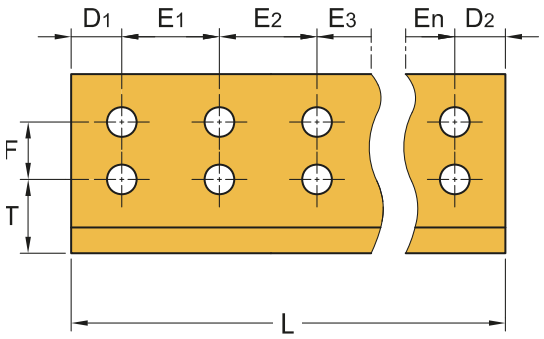

4

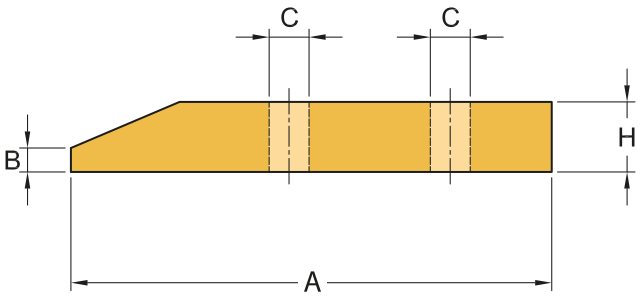

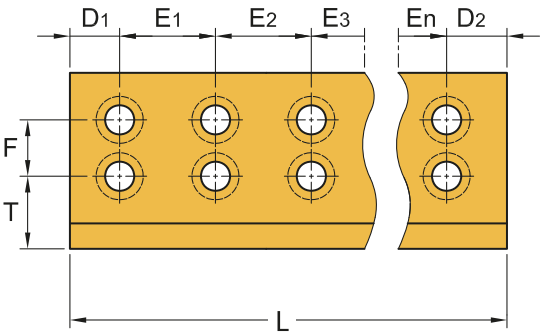

5

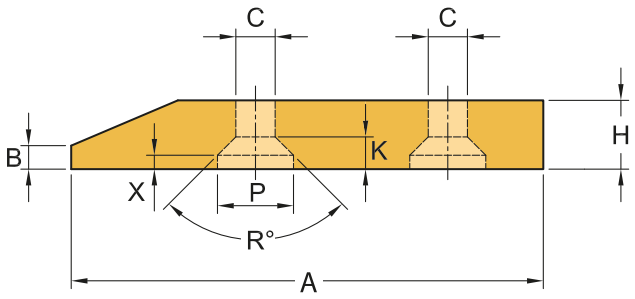

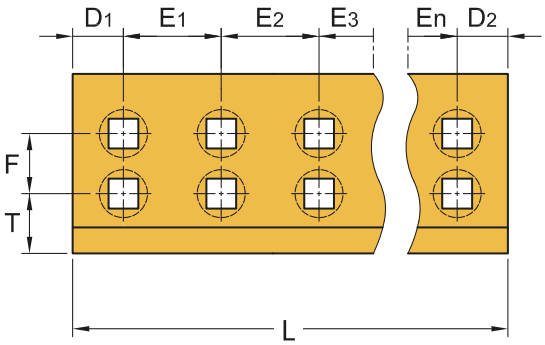

6

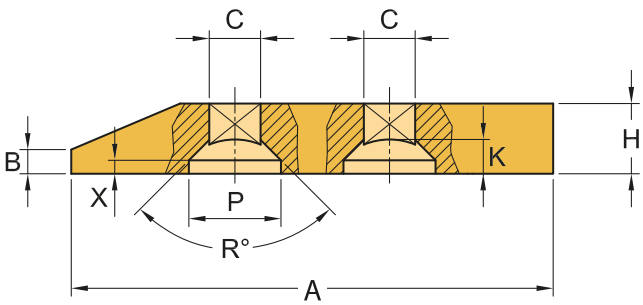

- Single bevel blades produced with length and drilling on request.
- Einfasige Messerstähle mit Länge und Bohrung auf Antrag.
- Lames à un chanfrein réalisées avec longueur et perçage sur demande.
- Ножи с одним скосом с длиной и отверстиями на заказ.
- Cuchillas a un bisel producidas con longitud y con taladros bajo pedido.
- Lame ad uno smusso prodotte con lunghezza e foratura a richiesta.

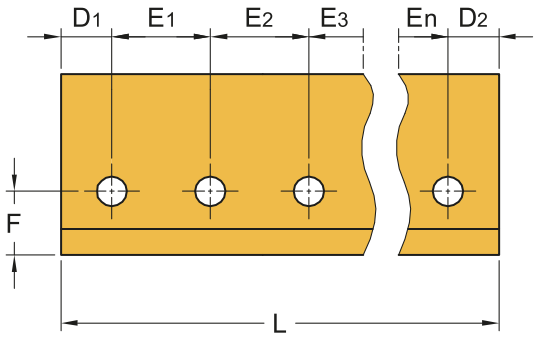

7

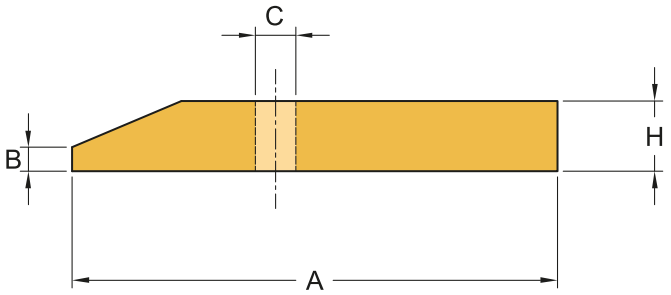

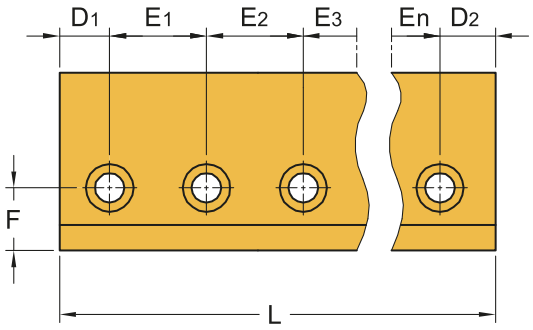

8

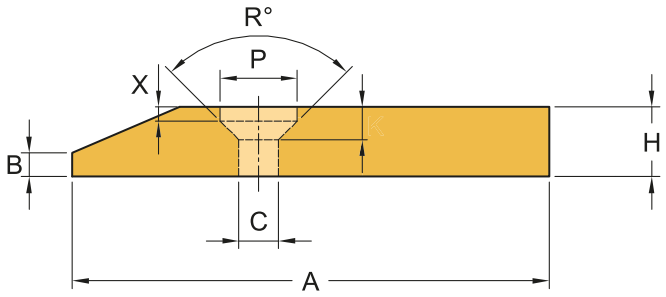

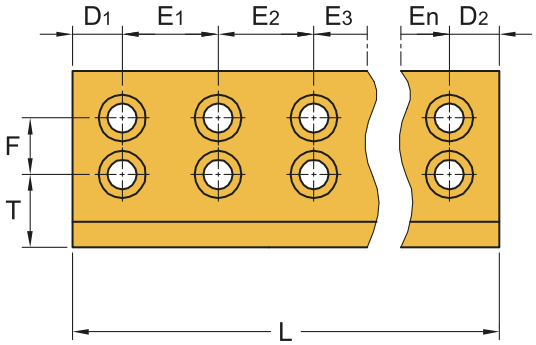

9

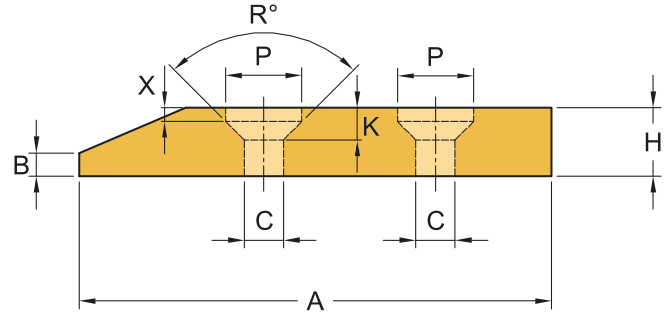

- Double bevel blades produced with length and drilling on request.
- Zweifasige Messerstähle mit Länge und Bohrung auf Antrag.
- Lames à deux chanfreins réalisées avec longueur et perçage sur demande.
- Ножи с двумя скосами с длиной и отверстиями на заказ.
- Cuchillas a dos biseles producidas con longitud y con taladros bajo pedido.
- Lame a due smussi prodotte con lunghezza e foratura a richiesta.

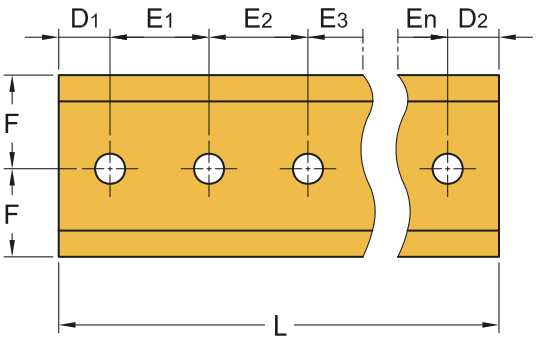

(10)

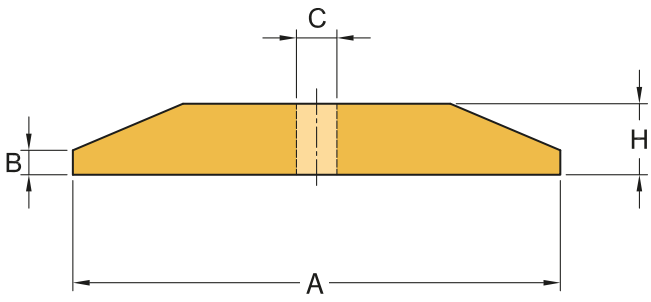

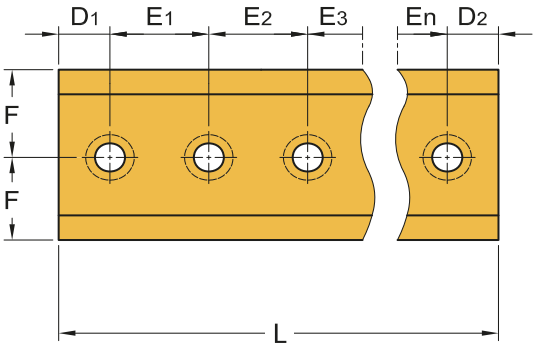

(11)

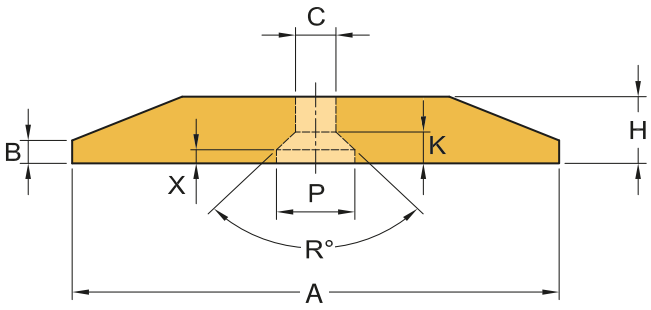

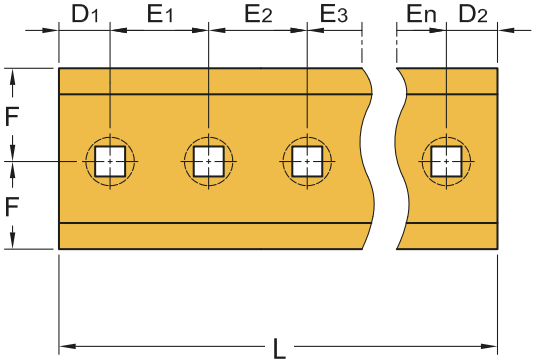

(12)

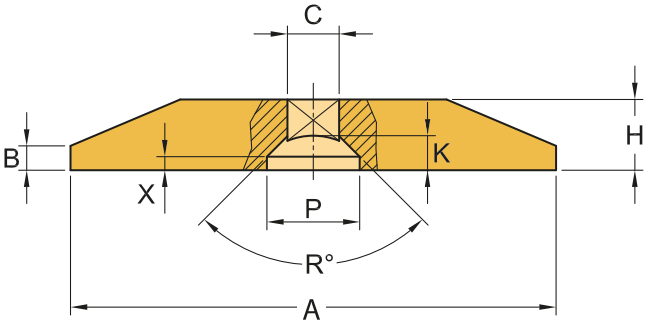

- Double bevel blades produced with length and drilling on request.
- Zweifasige Messerstähle mit Länge und Bohrung auf Antrag.
- Lames à deux chanfreins réalisées avec longueur et perçage sur demande.
- Ножи с двумя скосами с длиной и отверстиями на заказ.
- Cuchillas a dos biseles producidas con longitud y con taladros bajo pedido.
- Lame a due smussi prodotte con lunghezza e foratura a richiesta.

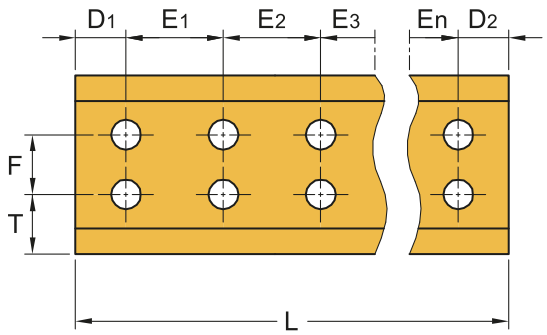

(13)

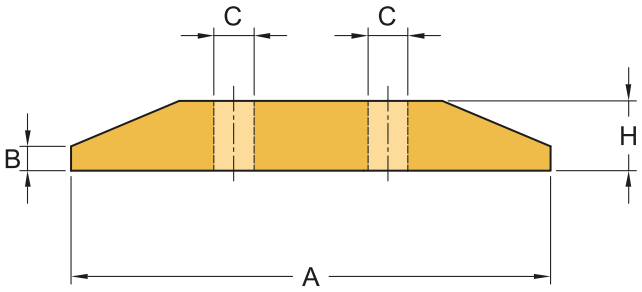

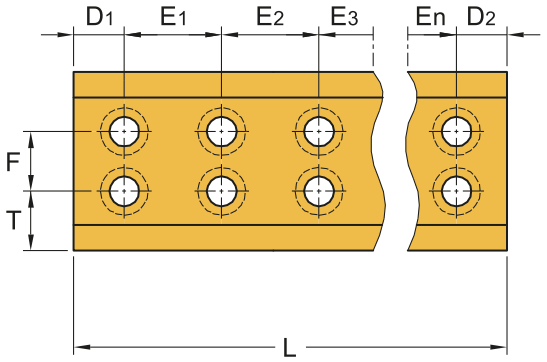

(14)

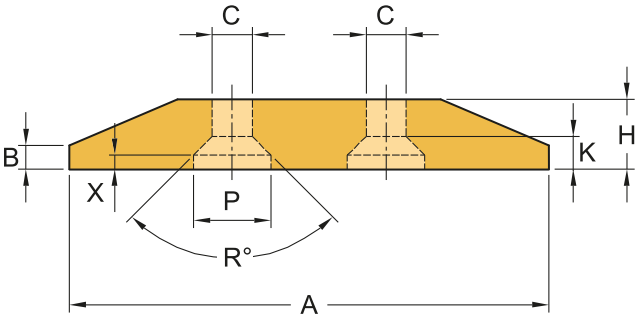

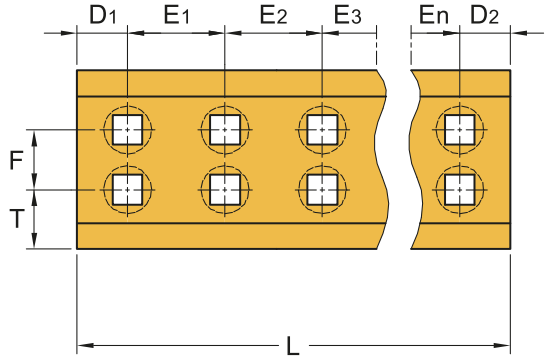

(15)

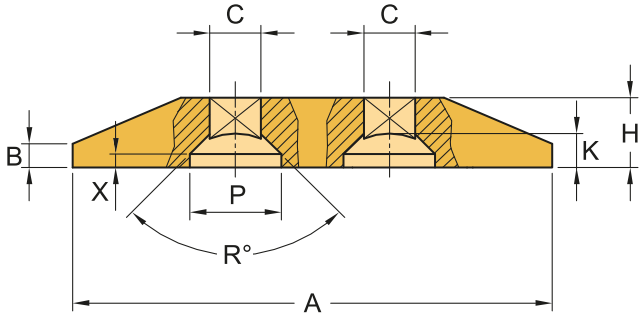

- Double bevel blades produced with length and drilling on request.
- Zweifasige Messerstähle mit Länge und Bohrung auf Antrag.
- Lames à deux chanfreins réalisées avec longueur et perçage sur demande.
- Ножи с двумя скосами с длиной и отверстиями на заказ.
- Cuchillas a dos biseles producidas con longitud y con taladros bajo pedido.
- Lame a due smussi prodotte con lunghezza e foratura a richiesta.

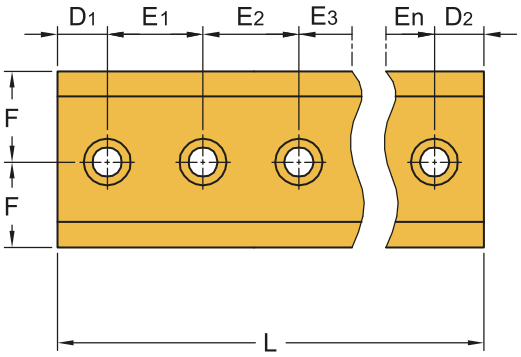

16

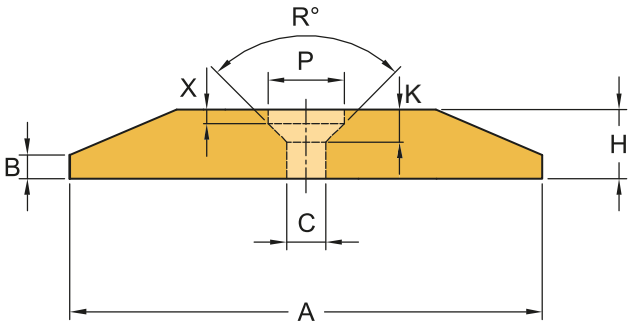

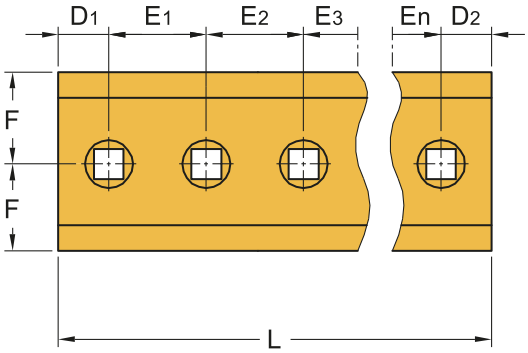

17

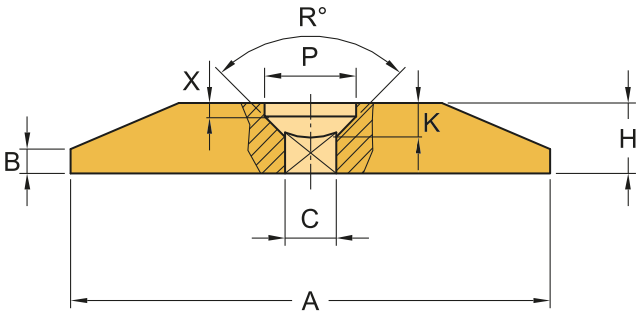

- Curved double bevel blades produced with length and drilling on request.
- Gekrümmte zweifasige Messerstähle mit Länge und Bohrung auf Antrag.
- Lames courbes à 2 chanfreins réalisées avec longueur et perçage sur demande.
- Гнутые ножи с 2 скосами с длиной и отверстиями на заказ.
- Cuchillas curva a dos biseles producidas con longitud y con taladros bajo pedido.
- Lame curve a 2 smussi prodotte con lunghezza e foratura a richiesta.

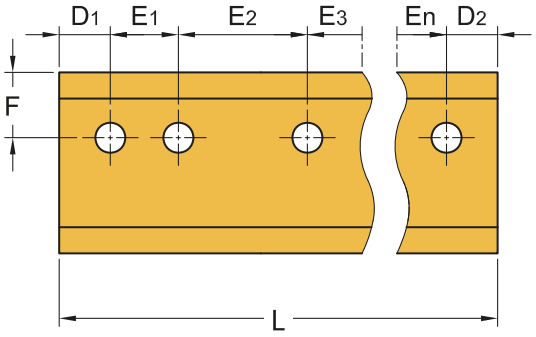

(18)

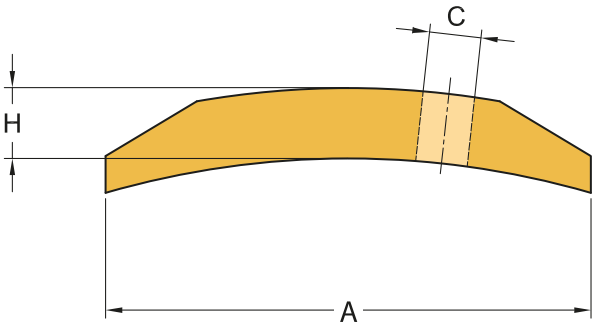

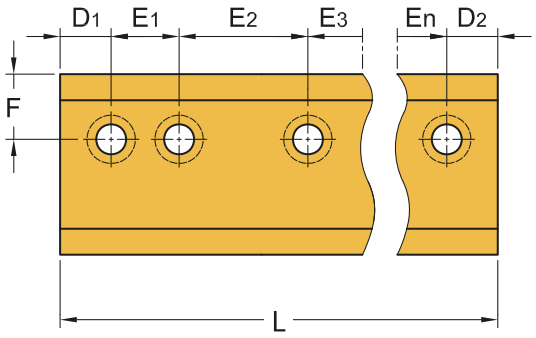

(19)

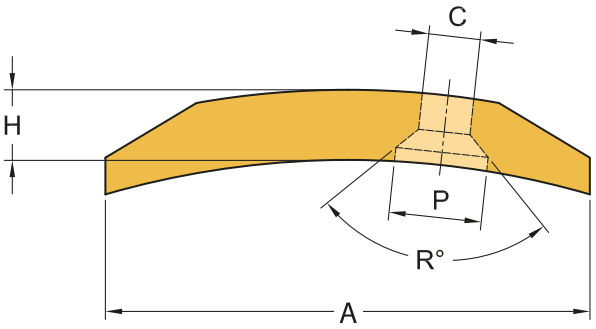

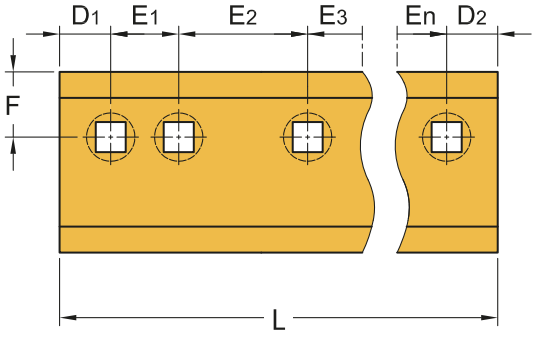

(20)

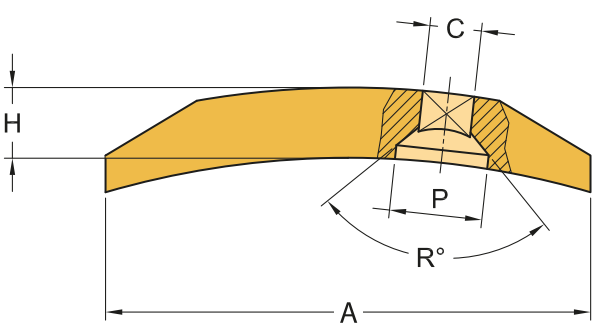

- Rectangular profiles produced with length and drilling on request.
- Rechteckige Profile mit Länge und Bohrung auf Antrag.
- Profils rectangulaires réalisées avec longueur et perçage sur demande.

- Прямоугольные профили с длиной и отверстиями на заказ.
- Platos rectangulares producidos con longitud y con taladros bajo pedido.
- Profili rettangolari prodotti con lunghezza e foratura a richiesta.

21

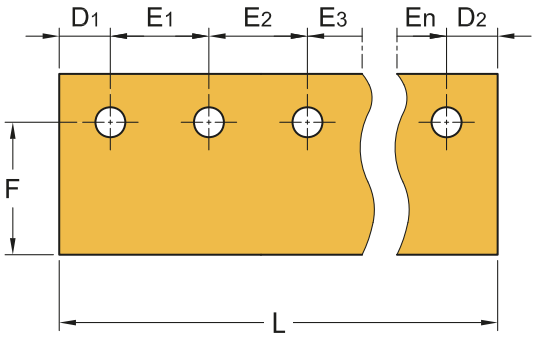

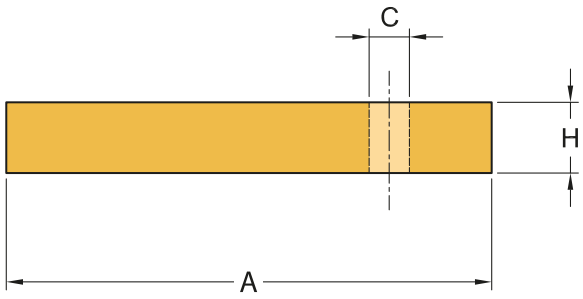

22

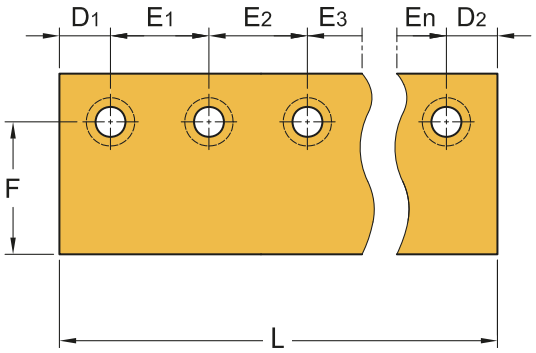

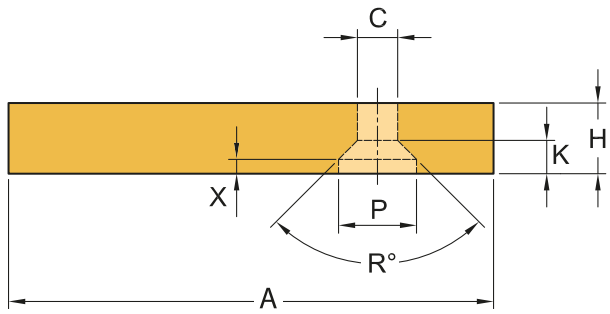

23

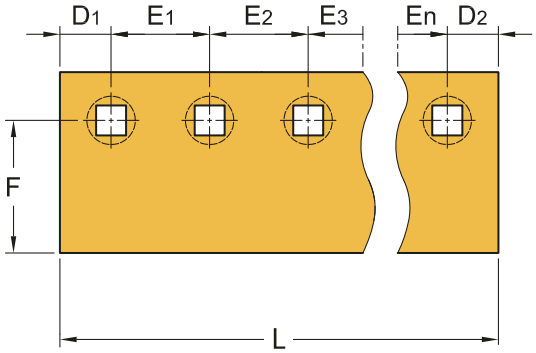

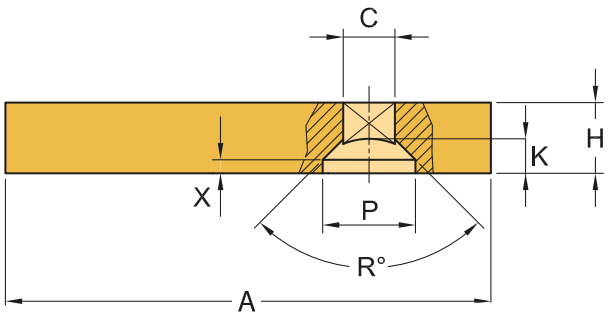

- Rectangular profiles produced with length and drilling on request.
- Rechteckige Profile mit Länge und Bohrung auf Antrag.
- Profils rectangulaires réalisés avec longueur et perçage sur demande.

- Прямоугольные профили с длиной и отверстиями на заказ.
- Platos rectangulares producidos con longitud y con taladros bajo pedido.
- Profili rettangolari prodotti con lunghezza e foratura a richiesta.

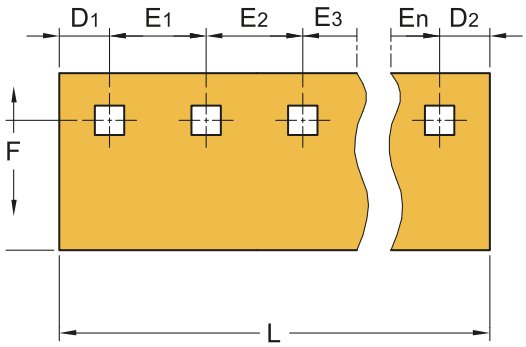

24

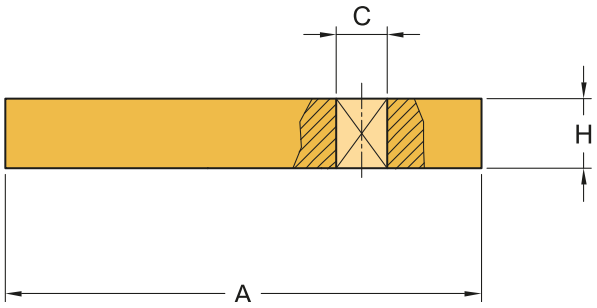

Blades produced as per **original part number**.

Messerstähle nach **Originalnummer**.

Lames réalisées à partir du **numéro d'origine**.

Ножи изготовленные по **каталожному номеру**.

Cuchillas producidas según **referencias originales**.

Lame prodotte da **riferimento originale**.

- Caterpillar
- JCB
- Komatsu
- Liebherr
- Case - New Holland

- Blades as per original part number are produced also for many other brands of earth-moving machines.
- Messerstähle nach Originalnummer werden auch für vielen anderen Marken Erdbewegungsmaschinen produziert.
- Les lames par numéro d'origine sont réalisées aussi pour nombreuses autres marques de machines de terrassement.
- Ножи по каталожному номеру производятся также для многих других брендов землеройных машин.
- Las cuchillas según referencias originales son producidas también para muchas otras marcas de maquinas de movimiento tierra.
- Le lame da riferimento originale vengono prodotte anche per molte altre marche di macchine movimento terra.

Caterpillar

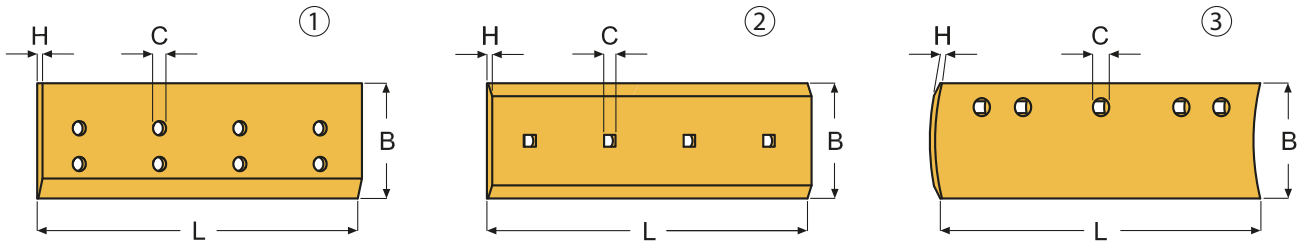

#								
PART NO.	PICTURE	CUTTING	L	B	H	C	HOLES NO.	HOLE
1004047	2	II	1406	406	41	36	3	⊠
1006666	2	II	293	360	30	36	2	⊠
1006668	2	II	1400	360	30	36	3	⊠
1060956	2	I>	1380	254	19	21	9	⊠
1073746	2	II	1179	280	25	27	3	⊠
1093124	3	II	1217	203	19	21	9	⊠
1093137	3	II	607	203	16	18	5	⊠
1093150	3	II	1219	203	25	21	9	⊠
1099212	2	II	1451	406	35	36	3	⊠
1099230	2	II	1451	406	41	36	3	⊠
1104711	2	II	1200	280	25	27	3	⊠
1104712	1	II	2723	250	25	27	28	∅
1104782	2	II	1060	280	25	27	3	⊠
1122471	2	I>	803	330	41 (45)	27	5	⊠
1122472	2	II	1353	330	41 (45)	27	9	⊠
1187110	2	II	1200	203	19	18	4	⊠
1229227	2	II	895	254	25	24	6	⊠
1321026 (1U1465)	2	II	778	280	25	27	3	⊠
1321027 (1U1464)	2	II	819	280	25	27	3	⊠
1321029 (1U1469)	2	II	841	360	30	27	3	⊠
1321034 (1U0601)	2	II	1210	360	30	27	3	⊠
1321036 (4T6693)	2	II	210	280	25	27	2	⊠
1321039 (4T9123)	2	//	265	360	30	36	2	⊠
1321040 (4T9124)	2	//	265	360	30	36	2	⊠
1321087	3	II	1217	203	19	18	9	⊠
1321088	3	II	1217	203	16	18	9	⊠
1324715	2	II	278	305	35	27	2	⊠
1324724	2	II	1890	152 (165)	16	18	13	⊘
1324725	2	II	2080	152 (165)	16	18	13	⊘
1324725 PB	2	II	2080	152 (165)	16	18	13	⊠

Caterpillar

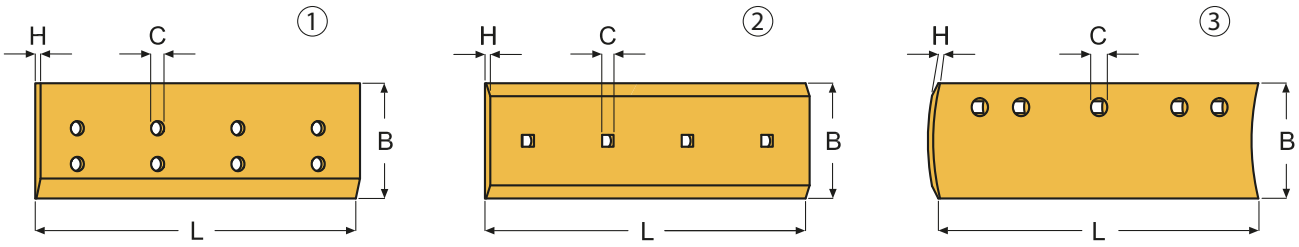

#								
PART NO.	PICTURE	CUTTING	L	B	H	C	HOLES NO.	HOLE
1341773	3	||	1217	203	16	21	9	⊠
1356537	2	||	1108	280	25	24	7	⊠
1359294	2	||	300	330	41	36	2	⊠
1359295	2	//	315	330	41	36	2	⊠
1359296	2	//	315	330	41	36	2	⊠
1359394	2	||	1588	152 (165)	16	18	8	⊘
1359394 PB	2	||	1588	152 (165)	16	18	8	⊠
1359395	2	||	1743	152 (165)	16	18	8	⊘
1359395 PB	2	||	1743	152 (165)	16	18	8	⊠
1359668 PB	2	||	1064	406	50	36	7	⊠
1388932	1	||	1880	150	20	18	20	⊘
1388937	1	||	2060	200	20	18	20	⊘
1399230	2	||	1282	360	30	27	3	⊠
1400983	2	||	914	203	16	21	6	⊠
1407601	2	||	290	360	30	27	2	⊠
1414847	1	||	2886	270 (282)	32	27	30	∅
1414847/A	1	||	2933	270 (282)	32	27	30	∅
1471040	1	||	2060	150	20	18	20	⊘
1997722	1	||	2036	150	20	18	26	⊘
1U0292	2	||	1162	280	25	27	3	⊠
1U0293	2	||	941	280	25	27	3	⊠
1U0294	2	||	878	280	25	27	3	⊠
1U0295	2	||	1025	280	25	27	3	⊠
1U0591	2	||	1106	360	30	36	3	⊠
1U0593	2	||	1317	360	30	36	3	⊠
1U0600	2	||	1079	360	30	27	3	⊠
1U0601 (1321034)	2	||	1210	360	30	27	3	⊠
1U0605	2	||	851	280	25	27	3	⊠
1U0607	2	||	1044	280	25	27	3	⊠
1U0761	2	||	265	556	40	36	3	⊠

Caterpillar

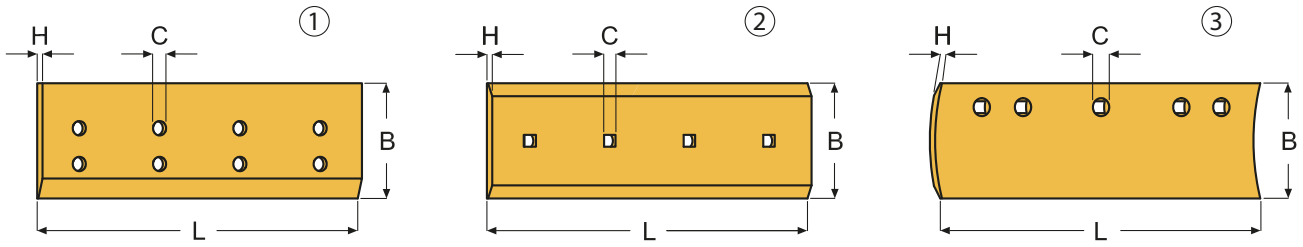

#								
PART NO.	PICTURE	CUTTING	L	B	H	C	HOLES NO.	HOLE
1U0762	2	||	1406	406	35	36	3	⊠
1U1464 (1321027)	2	||	819	280	25	27	3	⊠
1U1465 (1321026)	2	||	778	280	25	27	3	⊠
1U1467	2	||	1035	280	25	27	4	⊠
1U1469 (1321029)	2	||	841	360	30	27	3	⊠
1U1475	2	||	756	360	30	27	4	⊠
1U1535	2	||	1041	280	25	18	7	⊠
1U1539	2	||	1117	280	25	18	7	⊠
1U1909	2	||	1260	360	30	36	3	⊠
1U2207	2	||	961	203	19	21	6	⊠
1U2211	2	||	1394	203	19	21	9	⊠
1U2357 (4T2913)	2	||	1308	254	19	21	3	⊠
1U2406	2	||	1230	360	30	36	3	⊠
1U2408	2	||	1017	360	30	36	3	⊠
1U2409	2	||	1205	360	30	36	3	⊠
1U2410	2	||	960	360	30	27	3	⊠
1U2411	2	||	1056	360	30	27	3	⊠
1U4929	2	|>	809	254	32	27	5	⊠
1U4941 (9W4500)	2	||	1041	330	35	27	7	⊠
2C3139	3	||	1828	152	13	18	8	⊠
3G2165	3	||	609	203	19	21	5	⊠
3G2166	3	||	609	203	16	21	5	⊠
3G4282	2	||	1152	203	19	21	7	⊠
3G4285	2	||	425	203	19	21	4	⊠
3G6062	2	||	1044	203	19	21	7	⊠
3G6289 (4T3417)	2	|>	810	254	25	27	5	⊠
3G6395	2	||	200	510	35	36	3	⊠
3G7966	3	||	1524	152	19	18	11	⊠
3G8016	3	||	1219	152	13	18	9	⊠
3G9264 (4T6381)	2	||	1353	330	28,5	27	9	⊠

Caterpillar

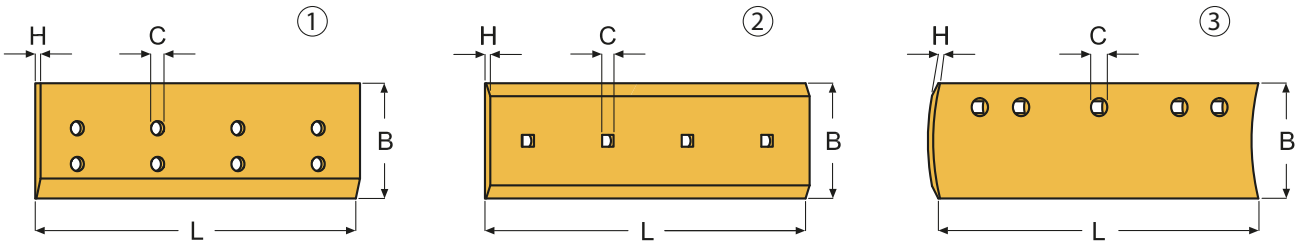

#								
PART NO.	PICTURE	CUTTING	L	B	H	C	HOLES NO.	HOLE
3G9306	2	||	884	203	16	21	6	⊠
4E0659	1	||	2524	250 (245)	25	27	28	∅
4T0731	2	||	816	203	19	21	5	⊠
4T2231	3	||	1828	203	25	21	13	⊠
4T2233	3	||	2133	203	25	21	15	⊠
4T2236	3	||	2438	203	25	21	17	⊠
4T2237	3	||	2438	203	25	18	17	⊠
4T2240	3	||	1524	203	25	18	11	⊠
4T2242	3	||	2133	203	25	18	15	⊠
4T2244	3	||	1828	203	25	18	13	⊠
4T2315	2	||	1558	203	19	21	10	⊠
4T2324 (4T9548 - 7J2962)	2	||	1518	330	41	27	10	⊠
4T2334 (4T9561 - 7J2980)	2	||	1041	330	41	27	7	⊠
4T2860	2	||	1316	254	25	21	13	⊠
4T2888 (5J6851)	2	||	1621	254	25	21	16	⊠
4T2913 (1U2357)	2	||	1308	254	19	21	3	⊠
4T2914	2	||	433	254	19	21	2	⊠
4T2917	2	|>	1357	254	19	24	9	⊠
4T2918	2	||	585	254	19	21	2	⊠
4T2919	2	||	946	254	19	21	3	⊠
4T2922 (6J5340)	2	||	758	254	19	24	5	⊠
4T2923 (7J5228)	2	||	1028	254	19	24	7	⊠
4T2948 (5J6888)	2	||	1063	254	19	21	7	⊠
4T2949 (6J2349)	2	||	1519	254	19	21	15	⊠
4T2950	2	||	1561	254	19	21	10	⊠
4T2952 (5J6839)	2	||	802	254	19	21	5	⊠
4T2973 (8J1490)	2	||	859	203	16	18	6	⊠
4T2974 (8J1489)	2	||	808	203	16	18	5	⊠
4T2977 (5J6862)	2	||	1825	203	16	18	18	⊠
4T2978 (5J6861)	2	||	2434	203	16	18	24	⊠

Caterpillar

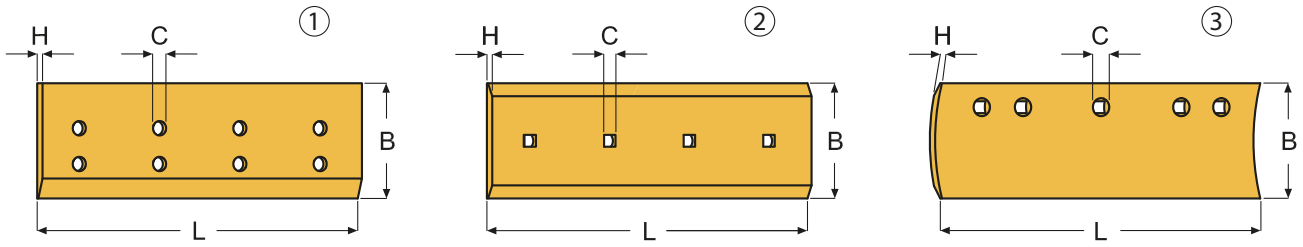

#								
PART NO.	PICTURE	CUTTING	L	B	H	C	HOLES NO.	HOLE
4T2985 (5J6812)	2	II	800	254	25	21	5	⊠
4T2987	2	II	923	254	25	27	6	⊠
4T2988 (8J8118)	2	II	1035	254	25	27	7	⊠
4T2989	2	II	1062	254	25	21	7	⊠
4T2992 (7J2847)	2	II	758	254	25	24	5	⊠
4T2993 (7J9481)	2	II	1063	254	25	24	7	⊠
4T2994 (8J9668)	2	II	1213	254	25	27	8	⊠
4T3004 (9J6853)	2	II	1441	203	19	21	9	⊠
4T3005	2	II	859	203	19	18	6	⊠
4T3008 (7J9475)	2	II	1165	203	19	18	11	⊠
4T3009 (6J1406)	2	II	1521	203	19	21	10	⊠
4T3010 (7J9478)	2	II	658	203	19	21	4	⊠
4T3011 (8J7156)	2	II	1619	203	19	21	11	⊠
4T3013 (7J9477)	2	II	1012	203	19	21	7	⊠
4T3015	2	II	258	360	30	36	2	⊠
4T3020 (7J9476)	2	II	860	203	19	18	9	⊠
4T3028 (8J1488)	2	II	673	203	19	18	4	⊠
4T3029	2	II	990	203	19	18	7	⊠
4T3032	2	II	2133	203	19	21	15	⊠
4T3417 (3G6289)	2	I>	810	254	25	27	5	⊠
4T3418 (6J7116)	2	II	1530	254	25	24	10	⊠
4T3420	2	II	817	254	25	24	5	⊠
4T3423 (9J9606)	2	II	857	254	25	27	6	⊠
4T3511	3	II	1524	203	25	21	11	⊠
4T3720	2	II	858	203	16	21	6	⊠
4T4435	2	I\	406	203	25	21	6	⊠
4T4436	2	I\	406	203	25	21	6	⊠
4T5273	2	II	1337	406	35	36	3	⊠
4T5318	2	II	894	254	19	24	6	⊠
4T6230 (8J7144)	2	II	870	152 (165)	16	18	6	⊠

Caterpillar

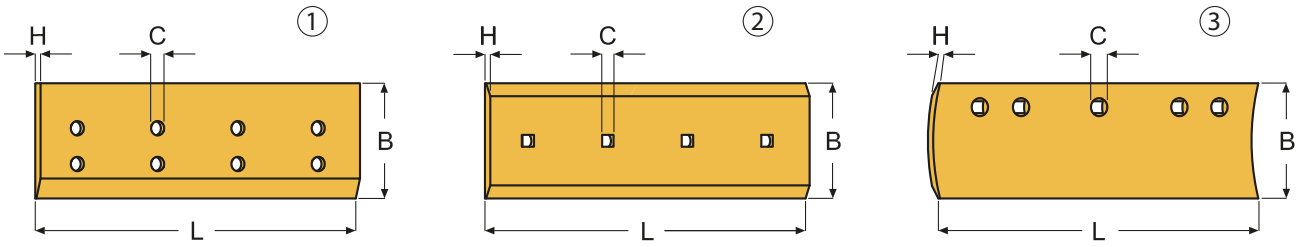

#								
PART NO.	PICTURE	CUTTING	L	B	H	C	HOLES NO.	HOLE
4T6238 (8J8119)	2	II	1200	254	25	27	8	⊠
4T6241	2	II	409	254	25	24	7	⊠
4T6242	2	II	409	254	25	24	7	⊠
4T6252 (6Y5842)	2	II	1267	152 (165)	16	18	8	⊠
4T6378 (6J5945)	2	II	900	330	30	27	6	⊠
4T6381 (3G9264)	2	II	1353	330	28,5	27	9	⊠
4T6386 (6J2084)	2	II	1039	330	28,5	27	7	⊠
4T6388 (5J6805)	2	II	1062	330	28,5	27	7	⊠
4T6448 (5J6803)	2	II	1520	330	28,5	27	10	⊠
4T6456	2	II	949	330	28,5	27	6	⊠
4T6459	2	II	1327	330	28,5	27	9	⊠
4T6508	2	II	2133	254	25	21	15	⊠
4T6511	2	II	2437	254	25	21	17	⊠
4T6514 (5J6811)	2	II	1558	254	25	24	10	⊠
4T6531 (5J6831)	2	II	1520	254	25	24	10	⊠
4T6532 (5J6832)	2	II	911	254	25	24	6	⊠
4T6659	2	II	1054	203	19	21	7	⊠
4T6588	2	II	1211	406	35	27	6	⊠
4T6589	2	II	1667	406	35	27	8	⊠
4T6691	2	II	175	280	25	27	2	⊠
4T6692	2	II	195	280	25	27	2	⊠
4T6693 (1321036)	2	II	210	280	25	27	2	⊠
4T6694	2	II	225	280	25	27	2	⊠
4T6695	2	II	265	280	25	27	2	⊠
4T6696	2	II	190	360	30	36	2	⊠
4T6697	2	II	210	360	30	36	2	⊠
4T6699	2	II	270	360	30	36	2	⊠
4T6700	2	II	290	360	30	36	2	⊠
4T8077	2	II	2381	203	16	18	15	⊠
4T8082	2	II	349	203	16	18	3	⊠

Caterpillar

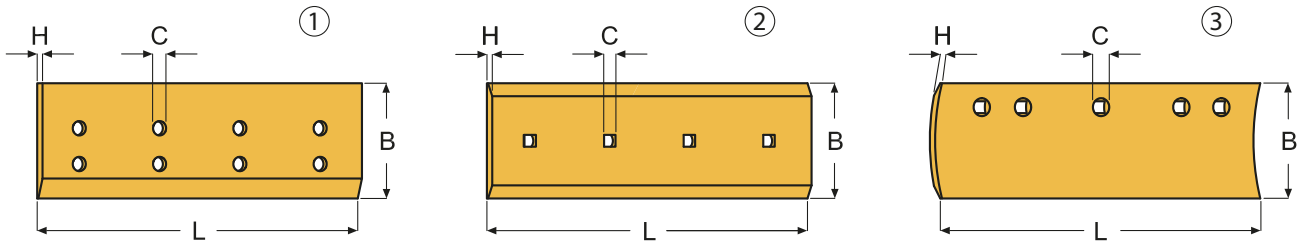

#								
PART NO.	PICTURE	CUTTING	L	B	H	C	HOLES NO.	HOLE
4T8091	2	II	160	342	25	27	2	⊠
4T8101	2	II	170	496	30	27	3	⊠
4T8317	2	II	2437	254	35	21	17	⊠
4T8797	2	I>	988	254	25	24	6	⊠
4T8799	2	II	997	254	25	24	7	⊠
4T8940	2	II	1195	203	16	21	8	⊠
4T9123 (1321039)	2	//	265	360	30	36	2	⊠
4T9124 (1321040)	2	//	265	360	30	36	2	⊠
4T9185	2	II	572	360	30	36	4	⊠
4T9548 (4T2324 - 7J2962)	2	II	1518	330	41	27	10	⊠
4T9561 (4T2334 - 7J2980)	2	II	1041	330	41	27	7	⊠
4T9563	2	II	967	280	25	27	3	⊠
4T9586	2	II	1694	330	30	27	11	⊠
4T9587 (6Y5540)	2	I>	803	330	28,5	27	5	⊠
4T9836 (9W4396)	2	II	1692	330	35	27	11	⊠
4T9838 (9W4398)	2	I>	800	330	35	27	5	⊠
4Z8129	2	II	912	203	19	18	5	⊠
4Z8131	3	II	1524	203	19	21	11	⊠
4Z8785	3	II	2133	152	19	21	15	⊠
5B5562 (5B5561)	3	II	2133	152	16	18	9	⊠
5B5564	3	II	1828	152	16	18	8	⊠
5B5567	3	II	1524	152	16	18	7	⊠
5D9553	3	II	1828	152	16	18	13	⊠
5D9554	3	II	2133	152	16	18	15	⊠
5D9556	3	II	1828	152	19	18	13	⊠
5D9557	3	II	2133	152	19	18	15	⊠
5D9558	3	II	1828	203	19	18	13	⊠
5D9559	3	II	2133	203	19	18	15	⊠
5D9561	3	II	2133	203	16	18	15	⊠
5D9562	3	II	1828	203	16	18	13	⊠

Caterpillar

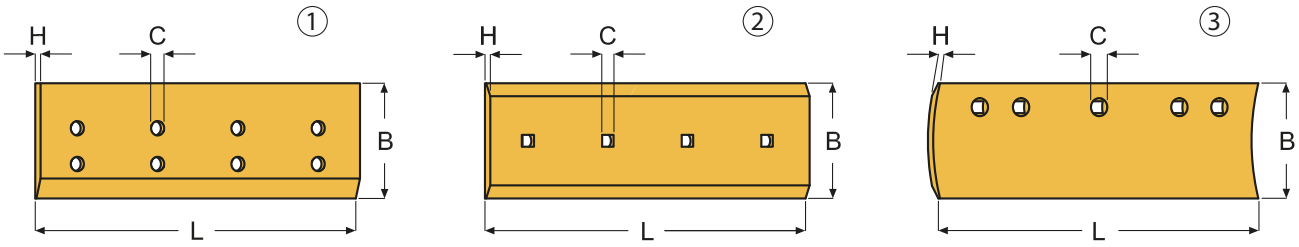

#								
PART NO.	PICTURE	CUTTING	L	B	H	C	HOLES NO.	HOLE
5D9731	3	||	2438	203	16	18	17	⊠
5D9732	3	||	2438	203	19	18	17	⊠
5J6803 (4T6448)	2	||	1520	330	28,5	27	10	⊠
5J6805 (4T6388)	2	||	1062	330	28,5	27	7	⊠
5J6811 (4T6514)	2	||	1558	254	25	24	10	⊠
5J6812 (4T2985)	2	||	800	254	25	21	5	⊠
5J6831 (4T6531)	2	||	1520	254	25	24	10	⊠
5J6832 (4T6532)	2	||	911	254	25	24	6	⊠
5J6839 (4T2952)	2	||	802	254	19	21	5	⊠
5J6851 (4T2888)	2	||	1621	254	25	21	16	⊠
5J6861 (4T2978)	2	||	2434	203	16	18	24	⊠
5J6862 (4T2977)	2	||	1825	203	16	18	18	⊠
5J6888 (4T2948)	2	||	1063	254	19	21	7	⊠
5J6905	2	||	2892	203	16	18	29	⊠
6G8623	3	||	609	203	19	18	4	⊠
6J1406 (4T3009)	2	||	1521	203	19	21	10	⊠
6J2084 (4T6386)	2	||	1039	330	28,5	27	7	⊠
6J2349 (4T2949)	2	||	1519	254	19	21	15	⊠
6J5340 (4T2922)	2	||	758	254	19	24	5	⊠
6J5945 (4T6378)	2	||	900	330	30	27	6	⊠
6J7116 (4T3418)	2	||	1530	254	25	24	10	⊠
6W2976	1	||	2248	250 (245)	25	27	28	⊘
6W2985	1	||	2639	250 (245)	25	27	28	⊘
6Y3840	2	|>	1227	254	25	21	8	⊠
6Y4277	2	| \	592	330	41	27	7	⊠
6Y4278	2	| \	592	330	41	27	7	⊠
6Y5539	2	||	1788	330	28,5	27	12	⊠
6Y5540 (4T9587)	2	|>	803	330	28,5	27	5	⊠
6Y5842 (4T6252)	2	||	1267	152 (165)	16	18	8	⊠
7D1158	3	||	2133	203	16	21	15	⊠

Caterpillar

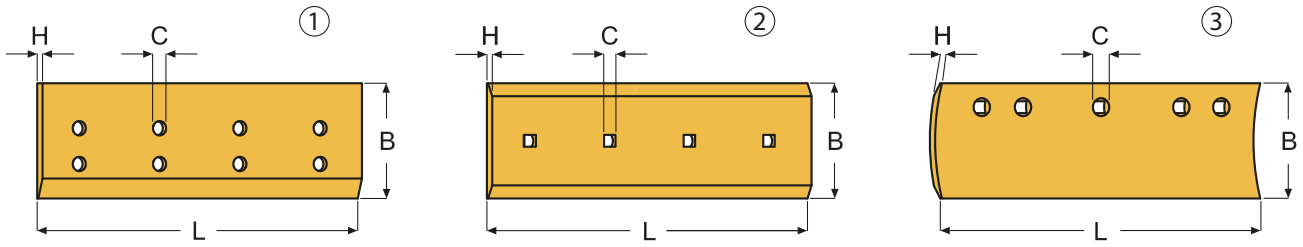

#								
PART NO.	PICTURE	CUTTING	L	B	H	C	HOLES NO.	HOLE
7D1576	3	II	1828	203	19	21	13	⊠
7D1577	3	II	2133	203	19	21	15	⊠
7D1949	3	II	2438	203	19	21	17	⊠
7D4508	3	II	1524	152	16	18	11	⊠
7D4509	3	II	1524	203	16	18	11	⊠
7I3015	1	II	3193	300	40	35	30	∅
7J2847 (4T2992)	2	II	758	254	25	24	5	⊠
7J2962 (4T9548 - 4T2324)	2	II	1518	330	41	27	10	⊠
7J2980 (4T9561 - 4T2334)	2	II	1041	330	41	27	7	⊠
7J5228 (4T2923)	2	II	1028	254	19	24	7	⊠
7J9475 (4T3008)	2	II	1165	203	19	18	11	⊠
7J9476 (4T3020)	2	II	860	203	19	18	9	⊠
7J9477 (4T3013)	2	II	1012	203	19	21	7	⊠
7J9478 (4T3010)	2	II	658	203	19	21	4	⊠
7J9481 (4T2993)	2	II	1063	254	25	24	7	⊠
7T1623	3	II	2133	203	19	18	9	⊠
7T1624	3	II	2133	203	16	21	9	⊠
7T1625	3	II	2133	203	19	21	9	⊠
7T1626	3	II	2133	152	16	21	9	⊠
7T1627	3	II	2438	203	19	21	10	⊠
7T1628	3	II	2438	203	16	21	10	⊠
7T1629	3	II	2438	152	16	21	10	⊠
7T1630	3	II	2438	203	19	18	10	⊠
7T1631	3	II	2438	203	16	18	10	⊠
7T1632	3	II	2438	152	16	18	10	⊠
7T1633	3	II	1828	152	16	18	8	⊠
7T1634	3	II	1828	203	19	18	8	⊠
7T1635	3	II	1828	152	19	18	8	⊠
7T1636	3	II	1828	203	16	18	8	⊠
7T1637	3	II	1828	152	16	21	8	⊠

Caterpillar

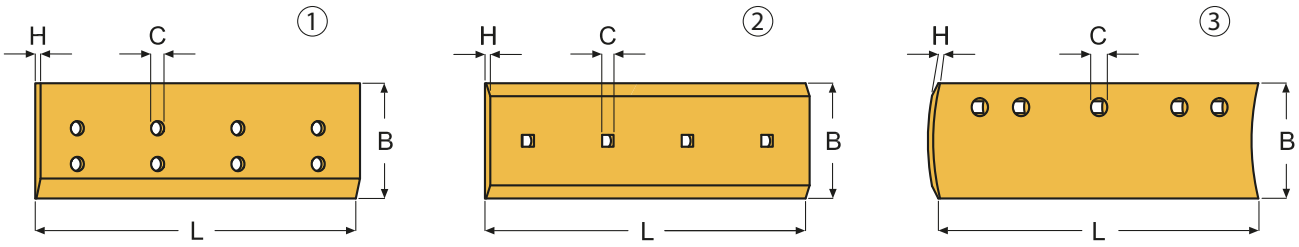

#								
PART NO.	PICTURE	CUTTING	L	B	H	C	HOLES NO.	HOLE
7T1638	3	II	1828	203	19	21	8	⊠
7T1639	3	II	1828	203	16	21	8	⊠
7T1640	3	II	1524	152	16	18	7	⊠
7T1641	3	II	1524	203	16	18	7	⊠
7T1642	3	II	1524	152	19	18	7	⊠
7T1643	3	II	2133	203	16	18	9	⊠
7T1644	3	II	2133	152	19	18	9	⊠
7T1645	3	II	2133	152	16	18	9	⊠
7T3492	2	II	1111	203	25	24	7	⊠
7T3498	2	II	2131	203	25	18	15	⊠
7T4351	2	II	1213	330	41	27	8	⊠
7T4353	2	II	1035	330	41	27	7	⊠
7T5701	2	II	2264	330	35	27	15	⊠
7T5702	2	II	1787	330	35	27	12	⊠
7T5962	2	II	530	360	30	36	4	⊠
7T6589	2	II	1094	280	25	24	7	⊠
7T6591	2	I>	983	254	25	24	6	⊠
7T6592	2	II	568	254	25	24	4	⊠
7T6678	2	II	894	280	25	24	6	⊠
7T6936	2	I>	908	280	25	24	6	⊠
7T9125	2	I>	803	330	35	27	5	⊠
7T9126	2	II	1353	330	35	27	9	⊠
7T9779	2	I>	832	406	35	36	5	⊠
7T9782	1	II	909	406	35	36	6	⊠
7T9976	2	II	1052	203	25	21	7	⊠
7T9977	2	II	1019	203	25	21	7	⊠
7V1490	1	II	3032	300	40	35	18	∅
7V6844	1	II	2912	300	40	35	18	∅
8A8444	2	II	1128	280	25	27	3	⊠
8E4567	2	II	1102	280	25	27	3	⊠

Caterpillar

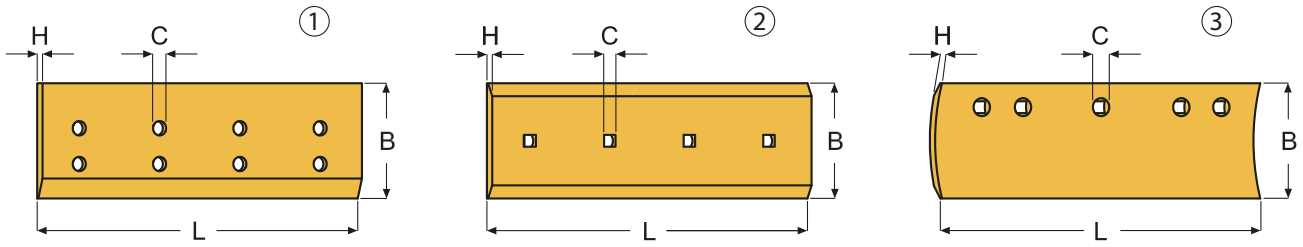

#								
PART NO.	PICTURE	CUTTING	L	B	H	C	HOLES NO.	HOLE
8E4569	2	II	249	280	25	27	2	⊠
8E7078	2	II	454	203	19	21	4	⊠
8E7079	2	II	454	203	19	21	4	⊠
8E7245	2	II	1357	203	16	21	9	⊠
8E9377	2	II	1054	203	16	21	7	⊠
8E9378	2	I\	460	203	25	21	4	⊠
8E9379	2	I\	460	203	25	21	4	⊠
8D2786	3	II	1828	152	13	18	13	⊠
8D2787	3	II	2133	152	13	18	15	⊠
8J1488 (4T3028)	2	II	673	203	19	18	4	⊠
8J1489 (4T2974)	2	II	808	203	16	18	5	⊠
8J1490 (4T2973)	2	II	859	203	16	18	6	⊠
8J4043	3	II	2438	152	16	18	17	⊠
8J7144 (4T6230)	2	II	870	152 (165)	16	18	6	⊠
8J7156 (4T3011)	2	II	1619	203	19	21	11	⊠
8J7782	3	II	2438	152	13	18	17	⊠
8J8118 (4T2988)	2	II	1035	254	25	27	7	⊠
8J8119 (4T6238)	2	II	1200	254	25	27	8	⊠
8J9668 (4T2994)	2	II	1213	254	25	27	8	⊠
9J6853 (4T3004)	2	II	1441	203	19	21	9	⊠
9J9606 (4T3423)	2	II	857	254	25	27	6	⊠
8J9821	3	II	2438	203	16	21	17	⊠
9J3655	3	II	2438	152	16	21	17	⊠
9J3656	3	II	2438	152	13	21	17	⊠
9J3657	3	II	1828	152	16	21	13	⊠
9J3658	3	II	2133	152	16	21	15	⊠
9J3659	3	II	2133	152	13	21	15	⊠
9J3660	3	II	1828	152	13	21	13	⊠
9J3862	3	II	1524	152	13	18	11	⊠
9J7701	3	II	1828	203	16	21	13	⊠

Caterpillar

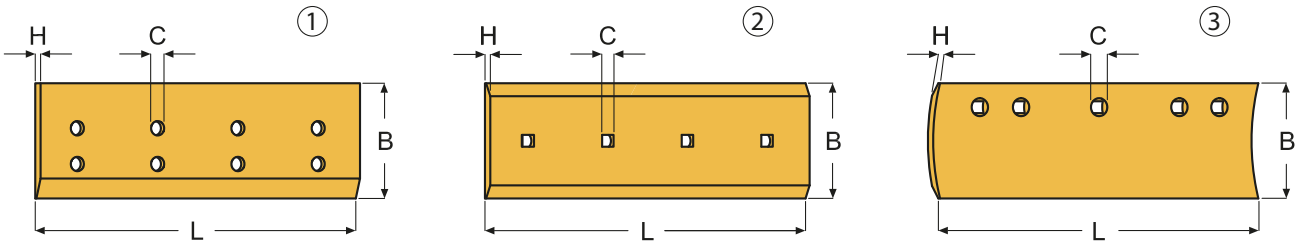

#								
PART NO.	PICTURE	CUTTING	L	B	H	C	HOLES NO.	HOLE
9R5313	1	II	2406	150	20	17	16	∅
9U8057	2	II	627	203	19	21	4	⊠
9V6572	1	II	2370	250 (245)	25	27	28	∅
9V6575	1	II	3032	300	40	35	30	∅
9W0775	2	II	757	406	35	36	5	⊠
9W1375	2	II	1524	406	35	36	3	⊠
9W1835	3	II	609	152	16	18	4	⊠
9W1878	2	I>	1227	254	19	21	8	⊠
9W2293	3	II	1219	152	13	18	6	⊠
9W2294	3	II	1219	152	13	21	6	⊠
9W2295	3	II	1524	152	13	18	7	⊠
9W2296	3	II	1524	152	13	21	7	⊠
9W2297	3	II	1828	152	13	18	8	⊠
9W2298	3	II	1828	152	13	21	8	⊠
9W2299	3	II	2133	152	13	18	9	⊠
9W2300	3	II	2133	152	13	21	9	⊠
9W2301	3	II	2438	152	13	18	10	⊠
9W2302	3	II	2438	152	13	21	10	⊠
9W2303	3	II	3048	152	13	18	12	⊠
9W2304	3	II	3048	152	13	21	12	⊠
9W2305	3	II	3658	152	13	18	14	⊠
9W2306	3	II	3658	152	13	21	14	⊠
9W2307	3	II	4267	152	13	18	16	⊠
9W2308	3	II	4267	152	13	21	16	⊠
9W2325	3	II	1219	152	16	18	6	⊠
9W2326	3	II	1219	152	16	21	6	⊠
9W2327	3	II	1524	152	16	21	7	⊠
9W2328	3	II	1219	203	16	18	6	⊠
9W2329	3	II	1219	203	16	21	6	⊠
9W2330	3	II	1524	203	16	21	7	⊠

Caterpillar

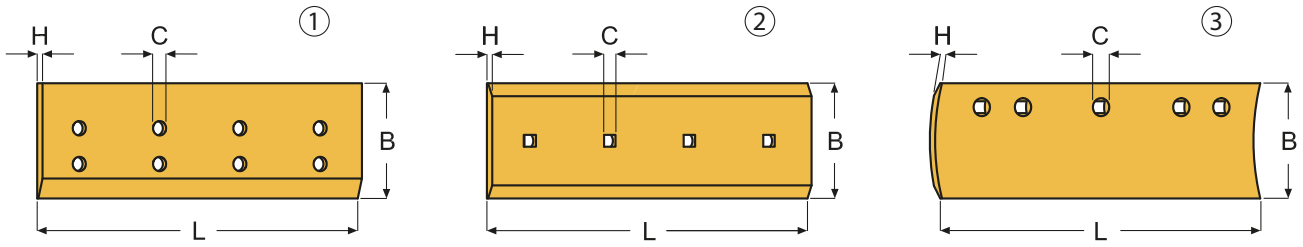

#								
PART NO.	PICTURE	CUTTING	L	B	H	C	HOLES NO.	HOLE
9W2331	3	II	1219	152	19	18	6	☒
9W2332	3	II	1219	152	19	21	6	☒
9W2333	3	II	1524	152	19	21	7	☒
9W2334	3	II	1828	152	19	21	8	☒
9W2335	3	II	2133	152	19	21	9	☒
9W2336	3	II	2438	152	19	18	10	☒
9W2337	3	II	2438	152	19	21	10	☒
9W2338	3	II	1219	203	19	18	6	☒
9W2339	3	II	1219	203	19	21	6	☒
9W2340	3	II	1524	203	19	18	7	☒
9W2341	3	II	1524	203	19	21	7	☒
9W3927	2	I>	800	330	41 (45)	27	5	☒
9W4396 (4T9836)	2	II	1692	330	35	27	11	☒
9W4397	2	II	2164	330	35	27	14	☒
9W4398 (4T9838)	2	I>	800	330	35	27	5	☒
9W4500 (1U4941)	2	II	1041	330	35	27	7	☒
9W4506	2	I>	633	330	41	27	6	☒
9W4507	2	II	1353	330	41	27	9	☒
9W5232	2	I>	824	330	28,5	27	5	☒
9W5432	2	II	1240	330	28,5	27	8	☒
9W6092	2	II	900	330	35	27	6	☒
9W6252	3	II	1524	203	19	18	11	☒
9W6608	2	I>	859	406	35	36	5	☒
9W6609	2	II	993	406	35	36	6	☒
9W6615	2	II	848	406	35	36	5	☒
9W6656	2	II	992	406	41 (45)	36	6	☒
9W6657	2	I>	859	406	41 (45)	36	5	☒
9W6658	2	II	848	406	41 (45)	36	5	☒
9W6747	2	II	527	254	25	21	4	☒
9W6749	2	II	565	254	35	21	4	☒

Caterpillar

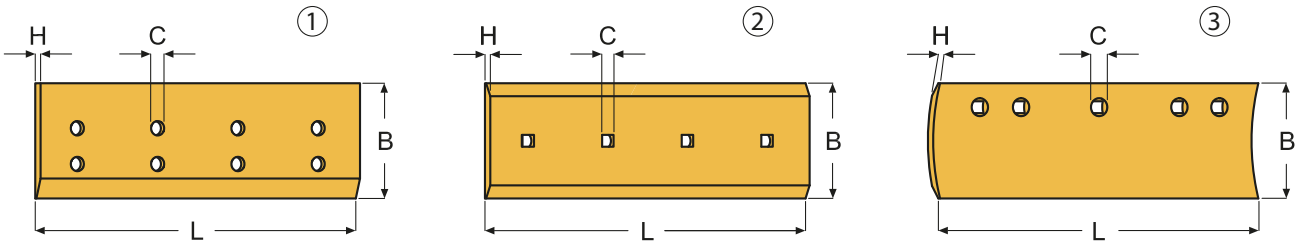

#								
PART NO.	PICTURE	CUTTING	L	B	H	C	HOLES NO.	HOLE
9W7043	2	II	1785	330	41 (45)	27	12	☐
9W8215	2	II	1130	203	19	18	4	☐
9W8874	2	I\	465	254	25	21	6	☐
9W8875	2	I\	465	254	25	21	6	☐
9W9792	2	II	817	280	25	24	5	☐
9W9794	2	II	1062	280	25	24	7	☐
9W9795	2	II	758	280	25	24	5	☐
9W9796	2	II	1062	280	25	21	7	☐

JCB

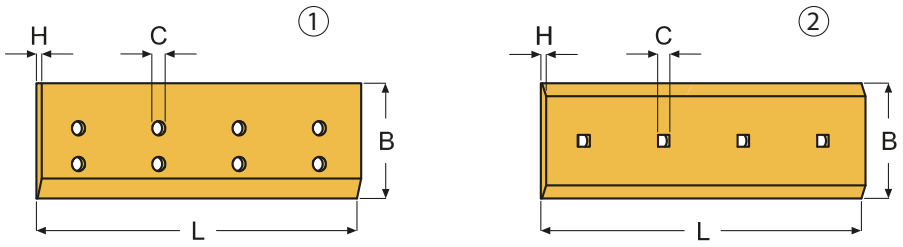

#								
PART NO.	PICTURE	CUTTING	L	B	H	C	HOLES NO.	HOLE
123/04004 (123/04255)	1	II	2351	200	20	21	22	∅
123/04023 (123/04256)	1	II	2235	200	20	21	18	∅
123/04255 (123/04004)	1	II	2351	200	20	21	22	∅
123/04256 (123/04023)	1	II	2235	200	20	21	18	∅
123/07564	1	II	2438	200	20	21	18	∅
294/01060	1	II	1960	150	20	18	23	∅
30003902	1	II	174	150	20	21	4	∅
30003903	1	II	244	150	20	21	6	∅
30003904	1	II	404	150	20	21	6	∅
30003905	1	II	554	150	20	21	8	∅
30003906	1	II	704	150	20	21	10	∅
30004214	1	II	1830	200	25	20	13	∅
30004215	1	II	2135	200	25	20	15	∅
30004947	2	II	119	110	16	14	2	□
30004951	2	II	430	110	16	14	6	□
30004952	2	II	570	110	16	14	8	□
30012503 (993/32301)	1	II	1505	150	20	21	6	∅
30013273 (993/32102)	1	II	1805	150	20	21	8	∅
334/F4276	1	II	2000	150	20	21,5	14	∅
335/B1182	2	II	2500	203	19	21	7	□
510/86401	2	II	544	330	25	24	4	□
510/86402	2	II	1700	330	25	24	14	□
990/69901	2	II	2438	203	19	21	9	□
993/32102 (30013273)	1	II	1805	150	20	21	8	∅
993/32301 (30012503)	1	II	1505	150	20	21	6	∅
993/99189	2	II	2350	203	19	21	8	□
993/99391	2	II	2235	203	19	21	8	□

Komatsu

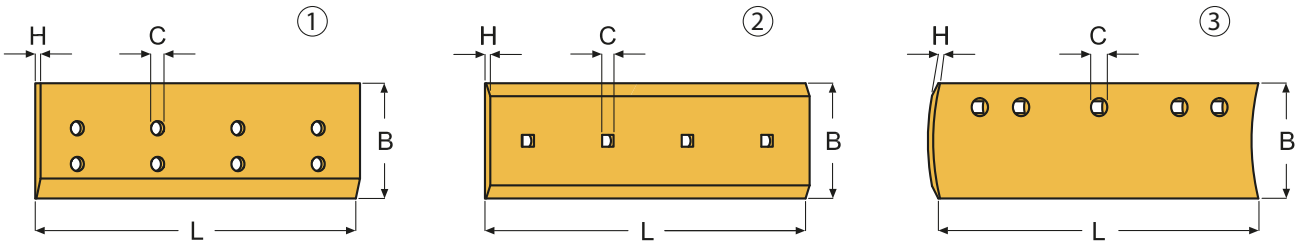

#								
PART NO.	PICTURE	CUTTING	L	B	H	C	HOLES NO.	HOLE
11G-71-31170	2	II	378	152	16	18	4	☒
12F-70-31251	2	II	759	152	16	18	5	☒
12F-70-31261	2	II	911	152	16	18	6	☒
12F-70-31281	2	II	1216	152	16	18	8	☒
12Y-72-11230	2	II	914	203	19	21	9	☒
13FZ271510	2	II	1429	203	19	21	10	☒
130-70-41130	2	II	1346	203	19	21	9	☒
130-70-51130	2	II	1422	203	19	21	9	☒
130-920-2180 (130-920-A180)	2	II	1197	203	19	21	8	☒
130-Z20-1510	2	II	1254	203	19	21	8	☒
134-72-61410	2	II	1350	203	19	21	9	☒
134-72-61420	2	II	1255	203	19	21	8	☒
13G-72-61410	2	II	1430	203	19	21	10	☒
13G-72-61420	2	II	890	203	19	21	6	☒
13G-72-63250	2	II	765	203	19	21	5	☒
13G-72-63260	2	II	448	203	19	21	3	☒
144-70-11131 (14Y-71-11210)	2	II	1659	203	19	21	11	☒
144-920-1120	2	II	1381	203	19	21	9	☒
14X-71-11310	2	II	1381	203	19	21	9	☒
14X-952-1130	2	II	1276	203	19	21	8	☒
154-70-11314	2	II	1158	254	25	21	8	☒
154-70-16591	2	II	1308	254	25	21	9	☒
154-72-11122	2	II	1384	254	25	21	9	☒
154-72-11151	2	II	906	254	25	21	6	☒
154-81-11191	2	II	838	254	25	21	6	☒
175-70-21114	2	II	1975	254	25	24	13	☒
175-70-21115	2	II	1397	254	25	24	9	☒
175-70-26310	2	II	1064	254	25	24	7	☒
175-72-21120	2	II	1670	254	25	24	11	☒
175-72-21131	2	II	876	254	25	24	7	☒

Komatsu

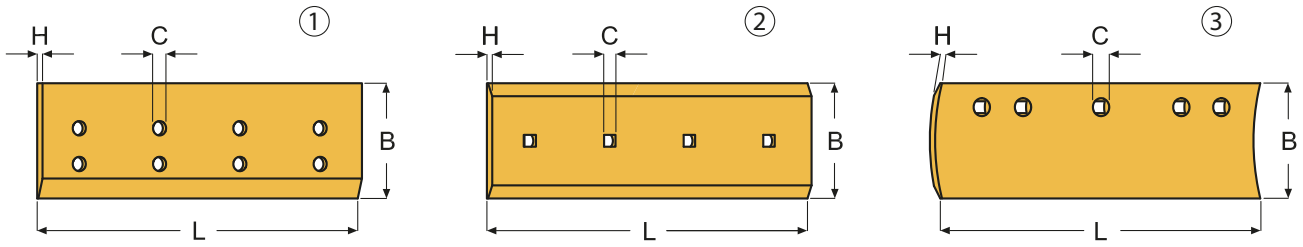

#								
PART NO.	PICTURE	CUTTING	L	B	H	C	HOLES NO.	HOLE
175-72-21133	2	II	876	254	25	24	6	⊠
17A-71-11351	2	I>	760	330	32	27	5	⊠
17A-71-45210	2	II	1064	330	32	27	7	⊠
17A-71-45220	2	//	435	330	32	27	3	⊠
17A-71-45230	2	//	435	330	32	27	3	⊠
17M-71-21550	2	I>	1086	330	32	27	7	⊠
195-70-12492	2	II	1327	330	32	27	9	⊠
195-71-11654	2	II	1060	330	32	27	7	⊠
195-71-37450	2	II	911	330	32	27	6	⊠
195-71-61550	2	II	883	406	41	36	6	⊠
198-71-11181	2	II	1193	406	41	36	8	⊠
198-72-11181	2	I>	857	406	41	36	5	⊠
232-70-12143	3	II	1828	152	16	13	18	⊠
235-70-12320	2	II	2437	254	25	21	17	⊠
3F3094616	1	/\	271	150	16	15	4	∅
3F3094622	1	/\	571	150	16	15	10	∅
3F4594617	1	/\	465	150	16	15	8	∅
312-64-2607 (42N-815-1230)	2	II	1379	254	19	18	8	⊠
312-64-2608 (42N-815-1240)	2	II	479	254	19	18	4	⊠
37A-70-12A11	1	II	1550	150	16	13	12	∅
37A-70-12C61	1	II	1460	150	16	13	12	∅
37A-70-12E11	1	II	1690	150	16	13	14	∅
37B-70-12A11	1	II	1730	150	16	13	14	∅
37B-70-12C11	1	II	1800	150	16	13	14	∅
41E-70-15221	2	II	1365	254	25	24	9	⊠
41L-70-25310	2	II	1214	254	25	21	8	⊠
419-70-H2C80	2	II	1607	330	30	24	4	⊠
42N-810-1D50 (312-60-4605)	1	II	2320	200	20	18	16	∅
42N-812-1A82	1	/\	570	200	20	18	8	∅
42N-812-1C40	1	/\	270	200	20	18	4	∅

Komatsu

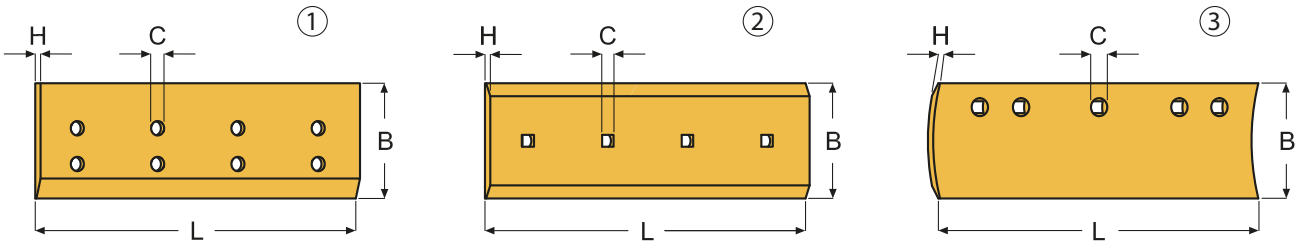

#								
PART NO.	PICTURE	CUTTING	L	B	H	C	HOLES NO.	HOLE
42N-812-1D41	1	⟋⟍	370	200	20	18	6	∅
42N-812-1G40	1	⟋⟍	770	200	20	18	8	∅
42N-812-1H41	1	⟋⟍	870	200	20	18	10	∅
42N-815-1230 (312-64-2607)	2	||	1379	254	19	18	8	⊠
42N-815-1240 (312-64-2608)	2	||	479	254	19	18	4	⊠
421-815-1111	2	||	1951	330	32	24	8	⊠
421-815-1121	2	||	574	330	32	24	4	⊠
42N-833-1C40A (42N-833-2B30)	1	||	2340	200	20	18	16	∅
42N-833-1J40A (42N-833-2E90)	1	||	2440	200	20	18	16	∅
42T-70-22060	2	||	1800	152	16	17,5	7	⊘
42U-70-22131	2	||	1915	152	19	17,5	7	⊘
42U-70-22211	2	||	1870	152	16	17,5	7	⊘
42U-70-22C40	1	||	1915	150	20	18	7	∅
42U-70-22F10	1	||	1870	150	16	17,5	7	∅
42W-70-22100	2	||	2200	203	19	17,5	8	⊘
42W-70-22B70	1	||	2200	150	20	17,5	8	∅
42Y-70-H2N60	2	||	1397	254	25	24	4	⊠
42Y-70-H2N70	2	||	569	254	25	24	4	⊠
423-70-H2C50	2	||	1615	330	30	24	4	⊠
424-70-H2C30	2	||	569	330	30	24	4	⊠
424-70-H2D50	2	||	1697	330	30	24	4	⊠
424-70-H2D60	2	||	649	330	30	24	4	⊠
424-70-H2D80	2	||	1868	330	30	24	5	⊠
425-71-H2510	2	||	2036	330	30	24	6	⊠
425-71-H2520	2	||	700	330	30	24	4	⊠

Liebherr

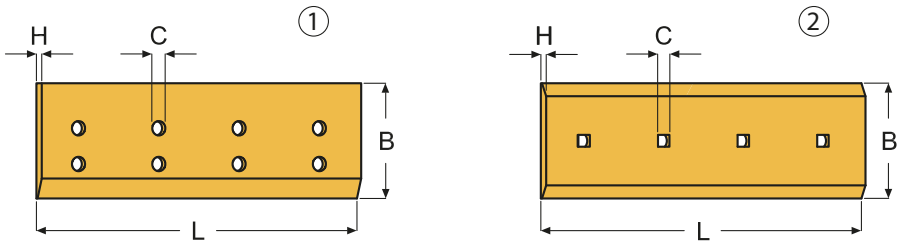

#								
PART NO.	PICTURE	CUTTING	L	B	H	C	HOLES NO.	HOLE
5716012	2	II	1210	360	30	27	3	⊠
5716013	2	II	1317	360	30	36	3	⊠
5716101	2	II	270	360	30	36	2	⊠
7413233	2	II	225	280	25	27	2	⊠
7414220	2	II	1017	360	30	36	3	⊠
7414221	2	II	190	360	30	36	2	⊠
8920443	2	II	590	152	19	18	3	⊠
8920453	1	II	1948	150	20	18	10	⊘
8924534	2	II	289	360	35	36	2	⊠
9032134	2	II	963	203	19	21	6	⊠
9032135	2	II	1159	203	19	21	8	⊠
9032136	2	II	1009	203	19	21	7	⊠
9032137	2	II	656	203	19	21	4	⊠
9032138	2	II	646	203	25	21	4	⊠
9032142	2	II	908	203	19	21	6	⊠
9032143	2	II	646	203	19	24	4	⊠
9032144	2	II	1018	203	19	21	7	⊠
9032280	2	II	1011	203	16	21	7	⊠
9032837	2	II	841	203	19	21	6	⊠
9032838	2	II	1128	203	19	21	7	⊠
9033395	2	II	969	203	19	21	7	⊠
9033803	2	II	915	203	19	21	6	⊠
9033804	2	II	598	203	19	21	4	⊠
9033958	2	II	1167	254	25	27	8	⊠
9033959	2	I>	1328	254	25	27	9	⊠
9034322	2	II	760	254	25	24	5	⊠
9035362	2	II	743	203	19	21	5	⊠
9036915	2	II	845	203	19	21	5	⊠
9038314	2	II	863	254	25	24	6	⊠
9039944	2	II	1159	203	25	21	8	⊠

Liebherr

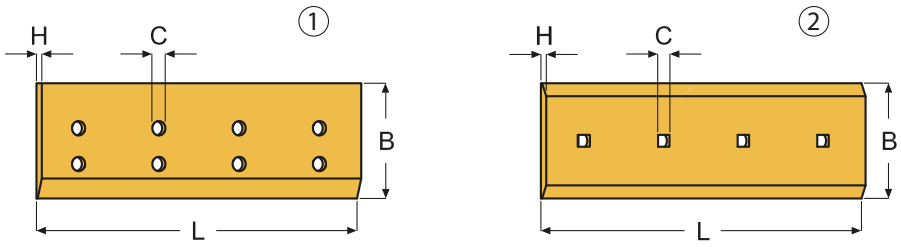

#								
PART NO.	PICTURE	CUTTING	L	B	H	C	HOLES NO.	HOLE
9040420	2	| \	415	203	19	21	6	⊠
9040421	2	| \	415	203	19	21	6	⊠
9041016	2	||	887	203	25	21	6	⊠
9043494	2	| \	520	254	32	27	7	⊠
9043495	2	| \	520	254	32	27	7	⊠
9043587	2	||	858	203	19	21	6	⊠
9043588	2	||	907	203	25	21	6	⊠
9043940	2	||	930	203	16	21	6	⊠
9044481	2	||	786	203	19	21	5	⊠
9045078	2	||	614	203	16	21	4	⊠
9050645	2	||	330	203	19	21	6	⊠
9050646	2	||	330	203	19	21	6	⊠
9067095	2	||	880	330	28,5	27	6	⊠
9067096	2	||	1233	330	28,5	27	9	⊠
9067181	2	||	790	280	25	21	6	⊠
9067182	2	||	1115	280	25	21	9	⊠
9068139	1	||	1898	150	20	18	10	∅
9068218	1	||	2400	150	20	18	13	∅
9068411	2	||	715	152	19	18	3	⊠
9068413	2	||	565	152	19	18	3	⊠
9068421	2	||	640	152	19	18	3	⊠
9068423	1	||	2049	150	20	18	10	∅
9068424	2	||	665	152	19	18	3	⊠
9068427	1	||	2098	150	20	18	10	∅
9068429	2	||	780	152	19	18	3	⊠
9068431	1	||	2328	150	20	18	10	∅
9069493	2	||	459	330	41	27	2	⊠
9069494	2	||	885	330	41	27	3	⊠
9092312	2	||	743	203	25	21	5	⊠
9092313	2	||	841	203	25	21	6	⊠

Liebherr

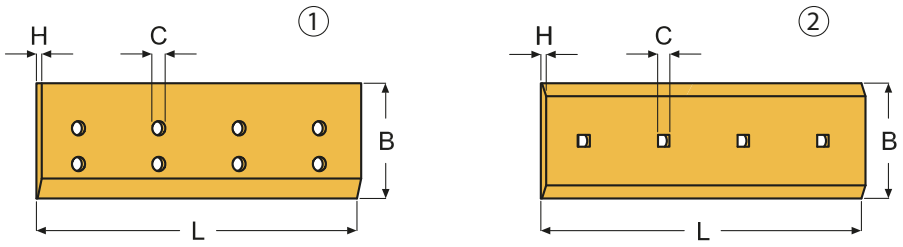

#								
PART NO.	PICTURE	CUTTING	L	B	H	C	HOLES NO.	HOLE
9118299	2	II	1065	254	25	24	7	☐
9134397	2	II	459	280	25	27	2	☐
9134398	2	II	782	280	25	27	3	☐
9134452	2	II	885	280	25	27	3	☐
9183109	2	II	385	203	25	21	6	☐
9183110	2	II	385	203	25	21	6	☐
9183810	2	I>	735	203	19	21	5	☐
9183811	2	I\	415	203	25	21	6	☐
9183812	2	I\	415	203	25	21	6	☐
9283202	1	II	2420	250	25	17	13	○
9283204	2	II	2420	203	19	17	13	○
93502268	2	II	121	203	25	21	2	☐
93506238	2	II	777	203	16	21	5	☐
93506239	2	I\	640	203	16	21	4	☐
93506464	2	II	1260	330	28,5	27	8	☐
93509914	2	I>	857	406	35	36	5	☐
93509922	2	II	849	406	35	36	5	☐
93509953	2	II	1017	330	35	27	6	☐
93509954	2	II	1017	330	28,5	27	6	☐
93511716	2	II	849	406	45	36	5	☐
93512736	2	II	907	203	16	21	6	☐
9400255	2	I\	575	330	35	27	7	☐
9400982	2	I>	1011	330	28,5	27	6	☐
9401586	2	I>	1062	203	25	21	7	☐
9409631	2	I>	735	203	25	21	5	☐
9409667	2	I>	692	203	25	21	5	☐
9413950	2	I>	1011	330	35	27	6	☐
9416117	2	II	878	330	41	27	6	☐
9503644	2	II	1064	330	41	27	7	☐
9504100	2	II	354	203	19	21	2	☐

Liebherr

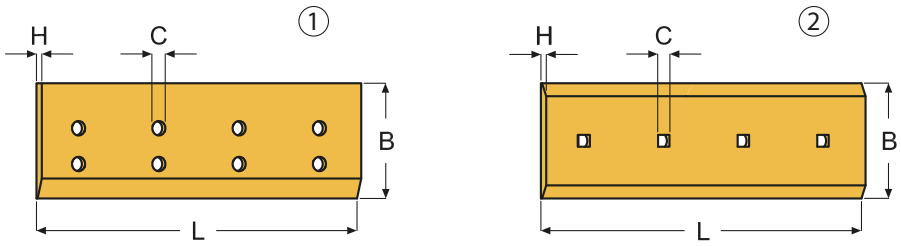

#								
PART NO.	PICTURE	CUTTING	L	B	H	C	HOLES NO.	HOLE
9504346	2	||	842	203	19	21	5	⊡
9504409	2	||	583	330	41	36	2	⊡
9504411	2	||	911	330	41	36	3	⊡
9506001	1	||	2100	150	20	18	12	◎
9506559	2	||	665	152	19	18	3	⊡
9507704	1	||	2198	150	20	18	10	∅
9507720	2	||	814	152	19	18	4	⊡
9508985	1	||	3200	300	40	26	21	∅
9509258	2	||	831	203	19	21	2	⊡
9509259	1	||	2500	200	25	21	6	∅
9509333	2	||	782	203	19	21	2	⊡
9509370	1	||	2400	200	20	21	6	∅
9509371	2	||	1032	203	19	21	3	⊡
9509372	1	||	2700	200	25	21	7	∅
9509833	1	||	1800	150	20	18	10	◎
9509974	2	||	380	152	19	18	2	⊡
9541013	2	||	583	280	25	27	2	⊡
9605781	2	||	1161	330	41	36	4	⊡
9605782	2	||	582	330	41	36	2	⊡
9605783	1	||	3500	300	40	35	12	∅
9607719	2	||	732	203	19	21	2	⊡
9608661	2	||	420	203	25	27	2	⊡
9608746	2	||	1062	330	41	36	3	⊡
9609501	2	||	533	330	41	36	2	⊡
9742662	2	||	726	254	32	27	4	⊡
9743820	2	|>	878	203	25	21	6	⊡
9780054	2	|>	1111	254	25	24	7	⊡
9782542	2	|>	1111	203	19	21	7	⊡
9786492	2	||	656	203	25	21	4	⊡
9786813	2	||	1128	203	25	21	7	⊡

Liebherr

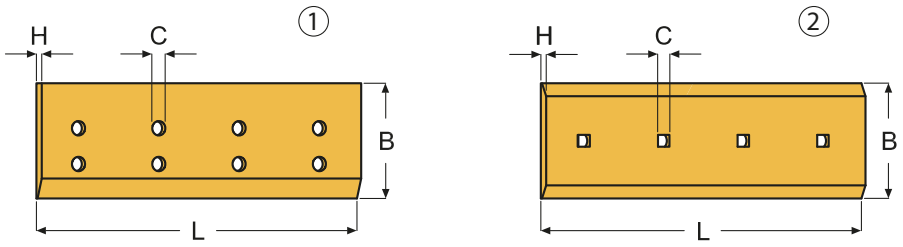

#								
PART NO.	PICTURE	CUTTING	L	B	H	C	HOLES NO.	HOLE
9787273	2	II	918	254	25	24	6	⊠
9790891	2	II	1098	330	28,5	27	7	⊠
9793230	2	I\	409	203	25	21	6	⊠
9793231	2	I\	409	203	25	21	6	⊠
9798554	2	II	1037	330	28,5	27	7	⊠
9798555	2	I>	798	330	28,5	27	5	⊠
9799210	2	II	1098	330	35	27	7	⊠
9799821	2	II	1037	330	35	27	7	⊠
9799822	2	I>	798	330	35	27	5	⊠
9814052	2	I>	1083	330	28,5	27	7	⊠
9814070	2	I>	1083	330	35	27	7	⊠
9818106	2	II	1256	330	41	27	8	⊠
9818107	2	I>	1083	330	41	27	7	⊠
9818127	2	I>	978	254	25	24	6	⊠
9818384	2	I>	978	254	32	24	6	⊠
9930971	2	II	385	203	19	21	6	⊠
9930972	2	II	385	203	19	21	6	⊠
9931620	2	II	1115	152	16	21	7	⊠
10027232	2	II	265	280	25	27	2	⊠
10287173	2	II	210	280	25	27	2	⊠
10303796	2	I>	1064	330	41	27	7	⊠
10304385	2	II	878	330	35	27	6	⊠
10311513	2	II	990	406	45	36	6	⊠
10311516	2	I>	857	406	45	36	5	⊠
10313610	2	II	890	254	19	22	4	⊠
10313611	2	II	803	254	19	22	3	⊠
10424977	2	II	1451	406	35	36	3	⊠
12429257	2	II	1557	406	35	36	3	⊠
12445624	2	II	150	254	35	27	4	⊠

Case - New Holland

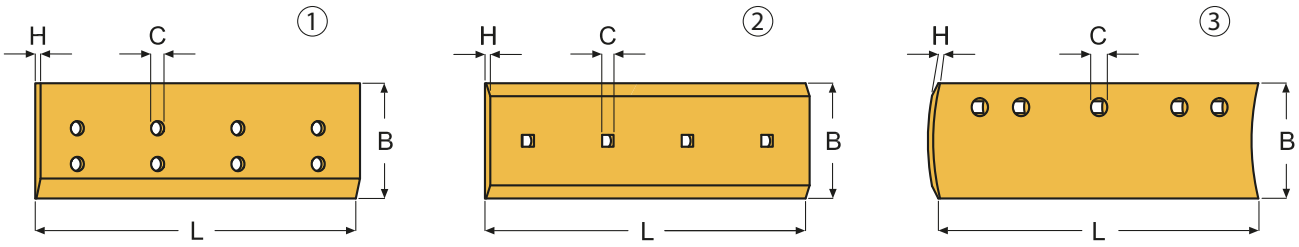

#								
PART NO.	PICTURE	CUTTING	L	B	H	C	HOLES NO.	HOLE
2164698 (47618278)	2	II	631	203	19	18	4	⌀
221481	1	II	1858	80	12	15	8	∅
221488	1	II	2157	80	12	20,7	10	∅
2438203 (47618260)	2	II	698	203	19	17,5	5	⌀
2772868 (47606744)	1	II	1900	150	20	17,5	24	∅
2840256 (47606740)	1	II	2100	150	20	17,5	23	∅
4550404 (47618274)	2	II	681	203	19	18	4	⌀
4553516	3	II	1829	152	19	18	8	□
4553668	2	II	2350	152	19	18	16	□
4553729 (84159066)	3	II	608	152	19	18	4	□
4554249 (47606743)	1	II	2050	150	20	17,5	24	∅
4576102	3	II	1524	152	19	18	7	□
4576921	3	II	1219	152	19	18	6	□
47390764	2	II	2157	152	16	21	10	□
47390765	2	II	1858	152	16	14	8	□
47439531	1	II	2100	200	20	17,5	23	∅
47439531 F	1	II	2100	110	16	15	6	⌀
47464082	1	II	2050	200	20	17,5	24	∅
47464082 F	1	II	2050	110	16	15	6	⌀
47464090	1	II	1900	200	20	17,5	24	∅
47464090 F	1	II	1900	110	16	15	6	⌀
47606740 (2840256)	1	II	2100	150	20	17,5	23	∅
47606743 (4554249)	1	II	2050	150	20	17,5	24	∅
47606744 (2772868)	1	II	1900	150	20	17,5	24	∅
47618260 (2438203)	2	II	698	203	19	17,5	5	⌀
47618274 (4550404)	2	II	681	203	19	18	4	⌀
47618278 (2164698)	2	II	631	203	19	18	4	⌀
76033554	2	II	259	254	25	21	2	□
76034445	1	II	3000	300	40	30	34	∅
76034446	1	II	3150	300	40	30	30	∅

Case - New Holland

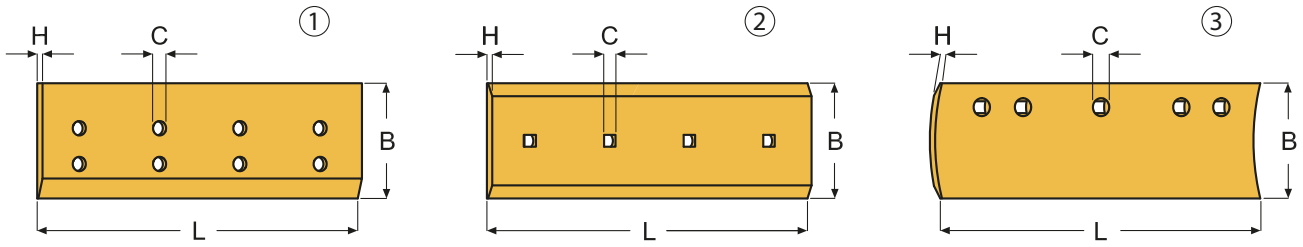

#								
PART NO.	PICTURE	CUTTING	L	B	H	C	HOLES NO.	HOLE
76034782	2	II	1296	330	35	21	6	⊠
76034783	2	II	575	330	25	21	2	⊠
76034788	2	II	1405	406	35	27	5	⊠
76034789	2	II	800	406	35	27	3	⊠
76034790	2	II	1518	406	25	25	5	⊠
76034791	2	II	820	406	25	25	3	⊠
76045367	1	II	2474	270	32	26	26	∅
76047062	2	II	1574	203	19	21	10	⊠
76047507	2	II	1315	330	25	25	7	⊠
76047508	2	II	581	330	25	25	2	⊠
76047624	2	II	1362	330	25	27	5	⊠
76047625	2	II	772	330	25	27	3	⊠
76049312	1	II	2690	270	32	26	30	∅
76049328	2	II	231	254	25	25	2	⊠
76049329	2	II	719	330	25	25	3	⊠
76049330	2	II	1257	330	25	25	5	⊠
76054232	1	II	2490	250	25	22	26	∅
76054294	2	II	1319	330	25	21	6	⊠
76054295	2	II	581	330	25	21	2	⊠
76072410	2	I\	405	203	19	21	3	⊠
76072411	2	I\	405	203	19	21	3	⊠
76074841	2	II	924	203	19	21	6	⊠
76094761	1	II	2500	200	20	18	16	∅
79101015	2	II	1176	203	25	21	8	⊠
8287739	2	II	910	254	25	25	6	⊠
8287748	2	II	1672	254	25	25	11	⊠
8294269	2	II	1063	203	19	21	7	⊠
8294668	2	II	757	203	19	21	5	⊠
84159066 (4553729)	3	II	608	152	19	18	4	⊠
84202994	1	II	2980	270	32	26	11	∅

Case - New Holland

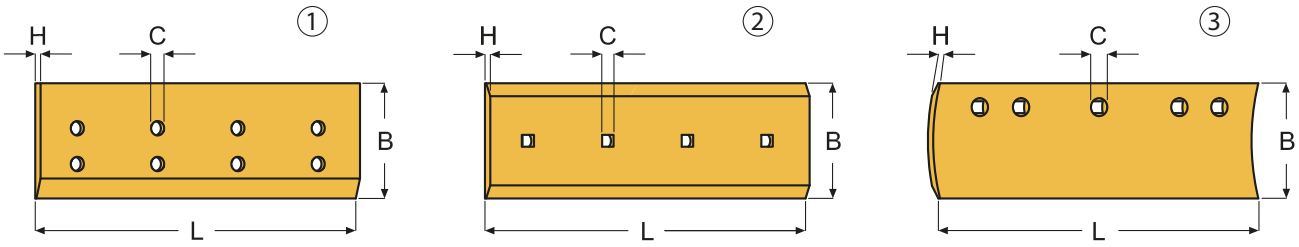

#								
PART NO.	PICTURE	CUTTING	L	B	H	C	HOLES NO.	HOLE
84362150	2	||	779	330	25	25	3	⊡
84378660	2	||	820	406	25	25	3	⊡
84378679	2	||	1327	406	25	25	5	⊡
85801034	1	||	2250	200	20	18	16	∅
85801044	1	||	2250	150	20	18	8	∅
85801161 (85824011 - 85999108)	2	||	2250	203	19	18	8	⊡
85801405	1	||	330	200	20	18	6	∅
85801409	1	⟋⟍	610	200	20	18	8	∅
85801417	1	⟋⟍	762	200	20	18	10	∅
85812238	1	||	2400	200	20	18	16	∅
85812242	2	||	2400	203	19	18	8	⊡
85824011 (85801161 - 85999108)	2	||	2250	203	19	18	8	⊡
85824019	1	||	2250	150	20	17,5	8	∅
85999108 (85801161 - 85824011)	2	||	2250	203	19	18	8	⊡
87306783	2	||	816	330	32	27	4	⊡
87306785	2	||	1378	330	32	27	6	⊡
87527923	2	||	428	330	25	21	4	⊡
87591239	1	||	614	200	20	18	6	∅
87591295	1	||	918	200	20	18	12	∅
87591375	1	||	314	200	20	18	6	∅
87591413	1	||	461	200	20	18	6	∅
87591438	1	||	766	200	20	18	10	∅
87607439	1	||	2946	270	32	26	30	∅
87608838	2	||	263	254	25	25	2	⊡
87609714	2	||	1404	330	25	25	5	⊡

- Notes
- Notizen
- Annotations
- Примечания
- Anotaciones
- Annotazioni

Concept and graphic:
Studio Creativo Fantàsia
Dove le idee spuntano come funghi.
studiofantasia.it

ISO 9001:2015 ISO 14001:2015

E019/05 | JANUARY 2020

ESTI s.r.l.
Via dei Baicc, 5
25074 Idro (Brescia)
Italy

Tel. +39 0365 82 33 27
Fax +39 0365 82 32 54
Email info@esti.it
esti.it